YAMAHA

PARTS CATALOGUE

TZ250(5KE3)

2001.11発行

YAMAHA GENUINE Parts & Accessories

1A5KE-010E1

5KE-28198-1A-E1

ホワイト (0036)
カラータイプ　A

※ボディのカラーリングは撮影のために施したもので、
実際の商品は(無地)ホワイトのままです。

ま　え　が　き

このパーツカタログは、ヤマハＴＺ２５０（５ＫＥ３）に使用されている補修用販売部品が記載されています。

部品を御注文の際は、本パーツカタログを御参照の上、部品番号、部品名、数量を正確に御指示下さい。

1．部品の新設、廃止または変更が生じた場合は、部品ニュースにてお知らせ致しますので、お手許のパーツカタログを御訂正下さい。

2．アセンブリでの販売部品は、その構成する部品名の頭に（・）印をつけて一文字下げた状態にて表わしてあります。

3．アセンブリでの販売部品使用個数は、アセンブリ単体に含まれる使用個数を表示してあります。

（例）

部品番号	部品名	使用個数
4J2－83310－00	フロントフラッシャランプアセンブリ	2
3L5－83312－00	・レンズ，フラッシャ	1
185－83311－10	・バルブ（6V－8W）	1

4．本文中に記載されています省略記号は次の様になっています。

ＳＴＤ	スタンダード
ＵＲ	選択
ＵＮ	必要数
ＡＰ	別売品
Ｏ／Ｓ	オーバーサイズ
ＬＭ	現地調達部品

5．フューエルタンク　グラフィック及びエンブレムが複数にて使用されている場合は、摘要欄に該当仕様色名が記載されています。

（例）

部品番号	部品名	使用個数	摘要
3FY－24110－00－01	フュエルタンクコンプリート	1	ＵＲソフィアイエロー
3FY－24110－00－02	フュエルタンクコンプリート	1	ＵＲホワイト
3FY－24240－00	・グラフィックセット	1	ＵＲソフィアイエローヨウ
3FY－24240－10	・グラフィックセット	1	ＵＲホワイトヨウ
3FY－24161－00	・エンブレム　1	2	

6．本モデルには、モデルラベルが貼り付けられております。尚、モデルラベルには登録型式、製品連番及びカラータイプが記載されています。

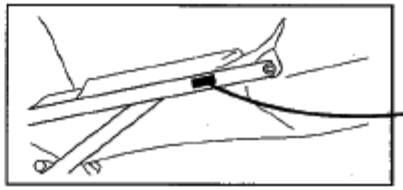

モデルラベル

５ＫＥ３－０１０
Ａ

7．本モデルの打刻仕様、塗色部品の使用は、次の様になっています。

①エンジン型式	Ｇ２０１Ｅ	②フレーム打刻型式	ＣＧ０９Ｃ

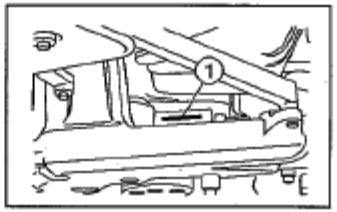

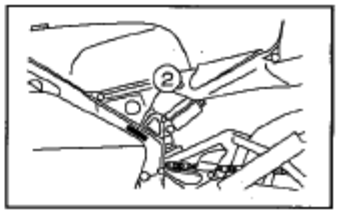

カラータイプ	色番号	色名	省略記号
Ａ	００３６	ホワイト	Ｗ

8．本モデルのサービス資料の部品番号は、下記の通りです。

資料名	部品番号
オーナーズサービスマニアル	５ＫＥ－２８１９９－Ｊ２

CONTENTS

ENGINE

CYLINDER HEAD B2
CRANKSHAFT. PISTON B4
COUNTER SHAFT B5
WATER PUMP B6
RADIATOR. HOSE B7
OIL PUMP B8
INTAKE B9
CARBURETOR B10
EXHAUST B13
CRANKCASE B14
CLUTCH B15
TRANSMISSION C3
SHIFT CAM. FORK C5
SHIFT SHAFT C6

CHASSIS

FRAME C7
REAR ARM C9
REAR SUSPENSION C10
STEERING C11
FRONT FORK C12
FUEL TANK C14
SEAT D2
FRONT WHEEL D3
FRONT BRAKE CALIPER D4
REAR WHEEL D5
REAR BRAKE CALIPER D7
STEERING HANDLE. CABLE D8
FRONT MASTER CYLINDER D9
STAND. FOOTREST D11
COWLING 1 ..... D13
GENERATOR D15
METER E2
HANDLE SWITCH. LEVER E3
ELECTRICAL 1 ..... E4

INDEX

NUMERICAL INDEX M1

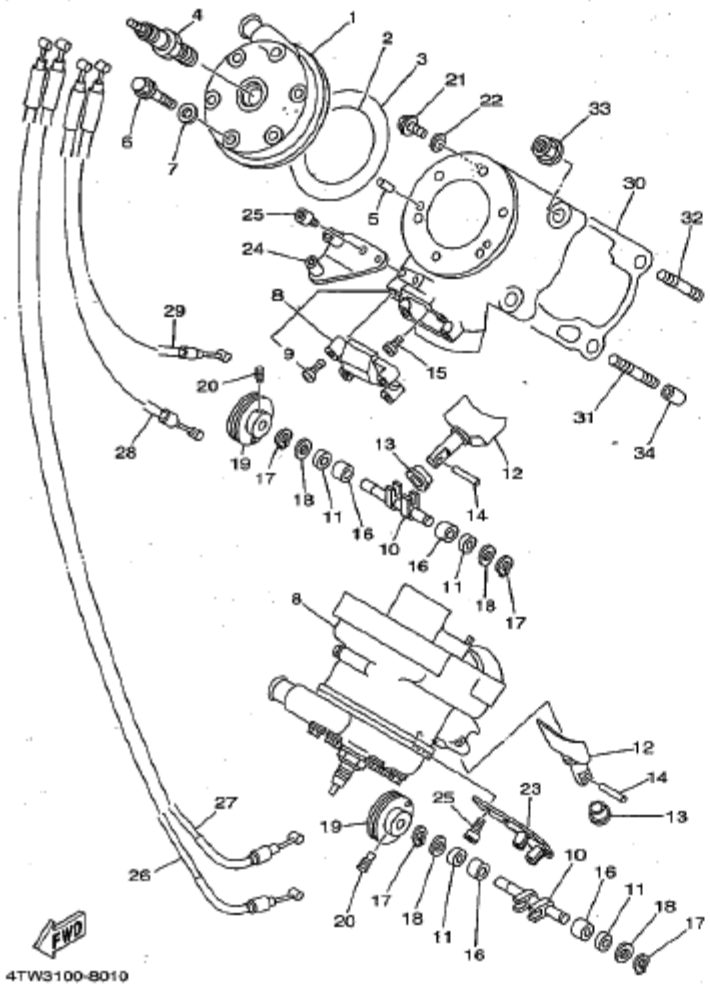

REF. NO.	PART NO.	DESCRIPTION	USA	EUR	OCE	JPN		REMARKS
1	5KE-11111-00	HEAD, CYLINDER 1	2	2	2	2		
2	93210-63442	O-RING	2	2	2	2		
3	93210-88696	O-RING	2	2	2	2		
4	94702-00374	PLUG, SPARK (R6179A-105P)	2	2	2			NGK
	94709-00374	PLUG, SPARK (R6179A-105P)				2		NGK
5	93604-08071	PIN, DOWEL	4	4	4	4		
6	90105-063A0	BOLT, FLANGE	12	12	12	12		
7	90430-06166	GASKET	12	12	12	12		
8	5KE-11310-00	CYLINDER	2	2	2	2		
9	98907-05020	SCREW, BIND	4	4	4	4		
10	3LC-1131V-00	SHAFT 1	2	2	2	2		
11	93104-08040	OIL SEAL	4	4	4	4		
12	5KE-1131A-00	VALVE 1	2	2	2	2		
13	1RK-1131E-00	HOLDER 1	2	2	2	2		
14	93604-26256	PIN, DOWEL	2	2	2	2		
15	90109-05001	BOLT	2	2	2	2		
16	90380-08192	BUSH, SOLID	4	4	4	4		
17	93440-08130	CIRCLIP	4	4	4	4		
18	90201-08403	WASHER, PLATE	4	4	4	4		
19	4DP-1132E-00	PULLEY 1	2	2	2	2		
20	90149-05149	SCREW	2	2	2	2		
21	95827-06010	BOLT, FLANGE	2	2	2	2		
22	90430-06166	GASKET	2	2	2	2		
23	3YL-11932-10	SETTER, WIRE	1	1	1	1		
24	3YL-11932-00	SETTER, WIRE	1	1	1	1		
25	91317-05010	BOLT	4	4	4	4		
26	4TW-1133E-00	CABLE, PULLEY 1	1	1	1	1		CLOSE

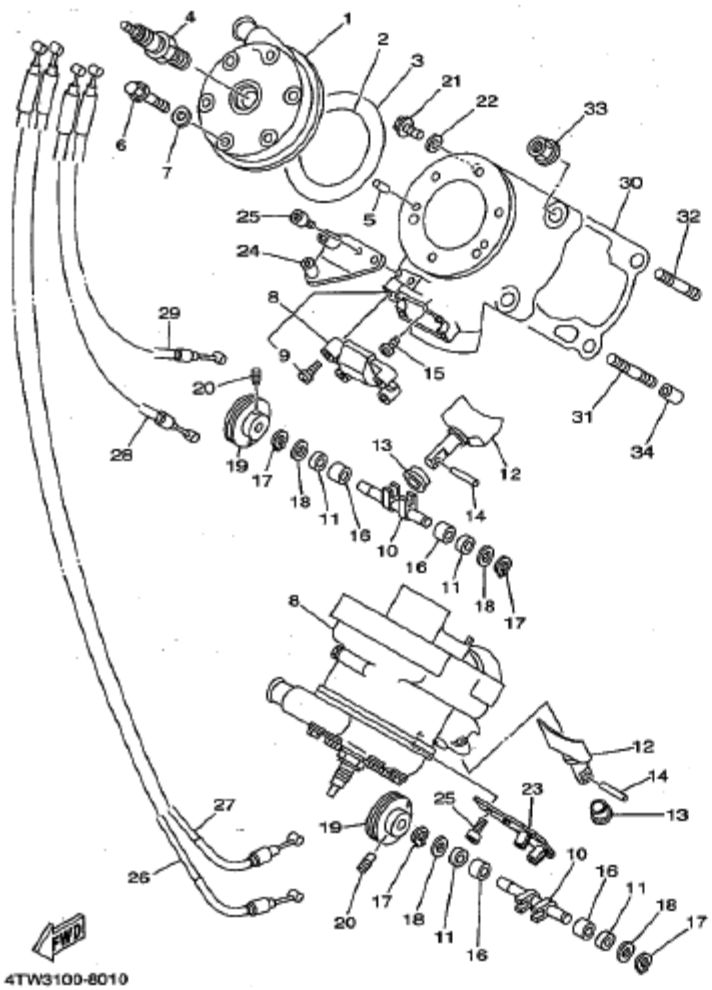

REF. NO.	PART NO.	DESCRIPTION	USA	EUR	OCE	JPN	REMARKS
27	4TW-1133F-00	CABLE, PULLEY 2	1	1	1	1	OPEN
28	4TW-1133G-01	CABLE, PULLEY 3	1	1	1	1	
29	4TW-1133H-02	CABLE, PULLEY 4	1	1	1	1	
30	5KE-11351-60	GASKET, CYLINDER (T=0.6)	2	2	2	2	STD
	5KE-11351-20	GASKET, CYLINDER (T=0.2)	2	2	2	2	AP
	5KE-11351-30	GASKET, CYLINDER (T=0.3)	2	2	2	2	AP
	5KE-11351-40	GASKET, CYLINDER (T=0.38)	2	2	2	2	AP
	5KE-11351-50	GASKET, CYLINDER (T=0.5)	2	2	2	2	AP
31	90116-08409	BOLT, STUD	4	4	4	4	
32	90116-08564	BOLT, STUD	4	4	4	4	
33	95707-08500	NUT, FLANGE	8	8	8	8	
34	99510-10114	PIN, DOWEL	4	4	4	4	

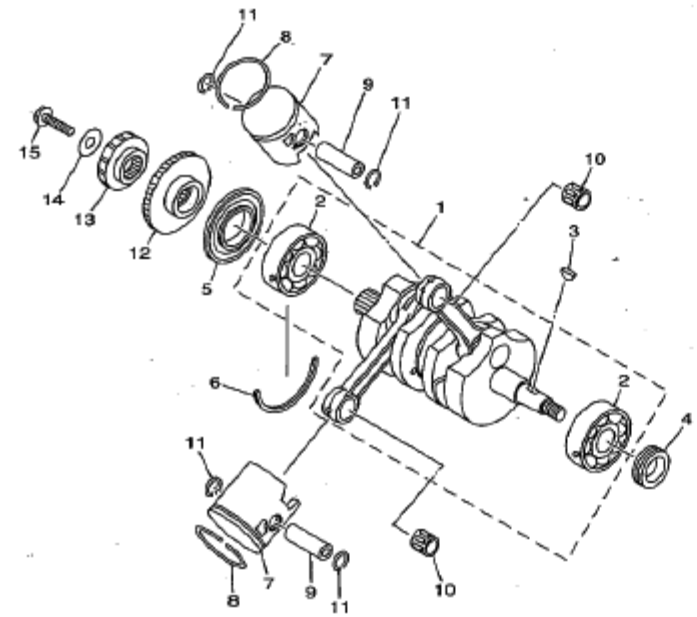

5KE3100-A020

REF. NO.	PART NO.	DESCRIPTION	USA	EUR	OCE	JPN		REMARKS
1	5KE-11400-10	CRANKSHAFT ASSY	1	1	1	1		
2	93306-30572	BEARING	2	2	2	2		
3	90280-04001	KEY, WOODRUFF	1	1	1	1		
4	93102-25438	OIL SEAL	1	1	1	1		
5	93102-35030	OIL SEAL	1	1	1	1		
6	278-17424-01	CIRCLIP 1	1	1	1	1		
7	5KE-11631-10-A0	PISTON (STD)	2	2	2	2		
	5KE-11631-10-B0	PISTON (STD)	2	2	2	2		
	5KE-11631-10-C0	PISTON (STD)	2	2	2	2		
8	4JT-11611-10	RING, PISTON	2	2	2	2		
9	4XM-11633-01	PIN, PISTON	2	2	2	2		
10	93310-31510	BEARING	2	2	2	2		
11	93450-16068	CIRCLIP	4	4	4	4		
12	5KE-11536-00	GEAR, DRIVE	1	1	1	1		
13	5KE-16111-00	GEAR, PRIMARY DRIVE	1	1	1	1		
14	90201-10144	WASHER, PLATE	1	1	1	1		
15	90105-10445	BOLT, FLANGE	1	1	1	1		

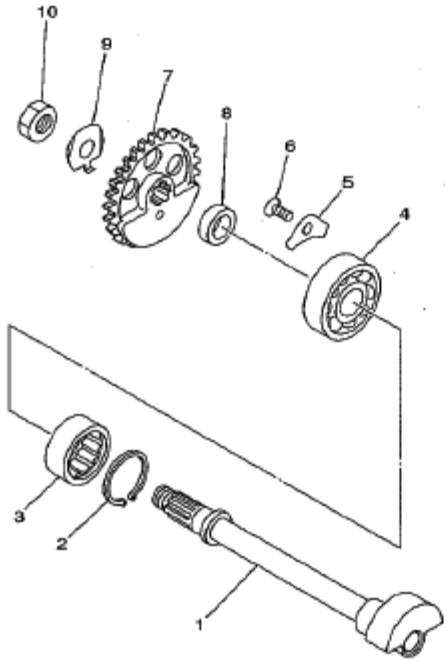

5KE1100-0030

REF. NO.	PART NO.	DESCRIPTION	USA	EUR	OCE	JPN		REMARKS
1	5KE-11455-00	SHAFT 1	1	1	1	1		
2	93420-30049	CIRCLIP	1	1	1	1		
3	93311-32261	BEARING	1	1	1	1		
4	93306-30316	BEARING	1	1	1	1		
5	4JT-15381-01	PLATE, BEARING COVER	1	1	1	1		
6	90151-06001	SCREW, COUNTERSUNK	1	1	1	1		
7	5KE-11531-00	GEAR, BALANCE WT	1	1	1	1		
8	90387-176R1	COLLAR	1	1	1	1		
9	90215-14204	WASHER, LOCK	1	1	1	1		
10	90170-14171	NUT	1	1	1	1		

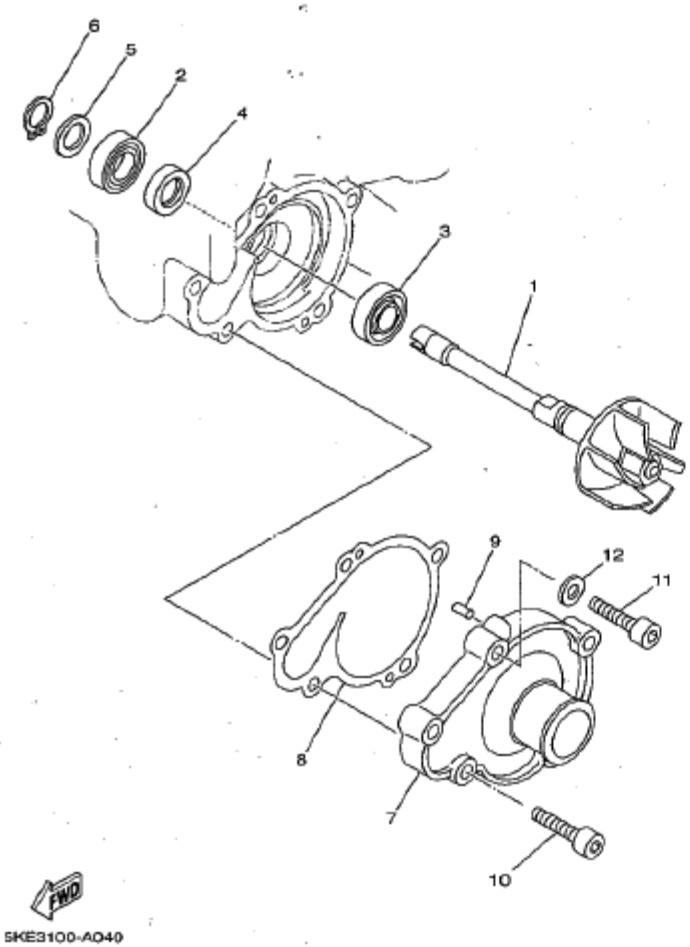

REF. NO.	PART NO.	DESCRIPTION	USA	EUR	OCE	JPN		REMARKS
1	5KE-12450-00	IMPELLER SHAFT ASSY	1	1	1	1		
2	93306-90109	BEARING	1	1	1	1		
3	93109-11073	OIL SEAL	1	1	1	1		
4	93101-12126	OIL SEAL	1	1	1	1		
5	90201-12166	WASHER, PLATE	1	1	1	1		
6	99009-12400	CIRCLIP	1	1	1	1		
7	5KE-12422-01	COVER, HOUSING	1	1	1	1		
8	5KE-12428-00	GASKET, HOUSING COVER 2	1	1	1	1		
9	93604-10011	PIN, DOWEL	2	2	2	2		
10	91317-06025	BOLT	4	4	4	4		
11	91380-06025	BOLT	1	1	1	1		
12	90430-06166	GASKET	1	1	1	1		

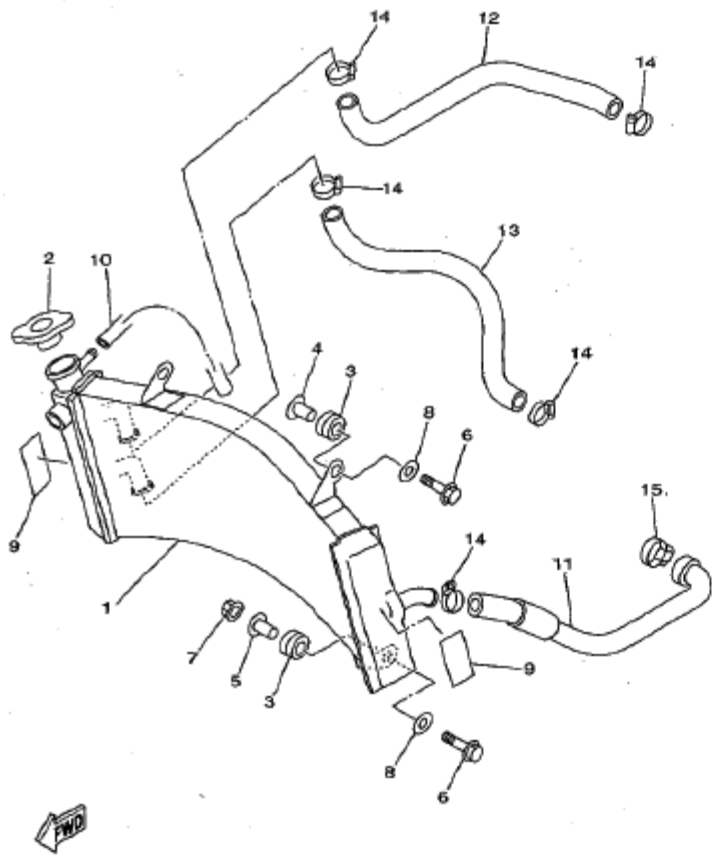

5KE1100-0050

FIG. 5 RADIATOR HOSE

REF. NO.	PART NO.	DESCRIPTION	USA	EUR	OCE	JPN		REMARKS
1	4TW-12461-01	RADIATOR ASSY	1	1	1	1		
2	22W-12462-00	CAP, RADIATOR	1	1	1	1		
3	90480-15363	GROMMET	3	3	3	3		
4	90387-066N1	COLLAR	2	2	2	2		
5	90387-063E6	COLLAR	1	1	1	1		
6	95027-06030	BOLT, FLANGE	3	3	3	3		
7	95607-06200	NUT, SELF U-FLANGE	1	1	1	1		
8	90201-06571	WASHER, PLATE	3	3	3	3		
9	3YL-12232-00	DAMPER	2	2	2	2		
10	90445-09304	HOSE (L310)	1	1	1	1		
11	5KE-12482-00	PIPE 2	1	1	1	1		
12	5KE-12483-00	PIPE 3	1	1	1	1		
13	4TW-12484-10	PIPE 4	1	1	1	1		
14	90460-20190	CLAMP, HOSE	5	5	5	5		
15	90450-40009	HOSE CLAMP ASSEMBLY	1	1	1	1		

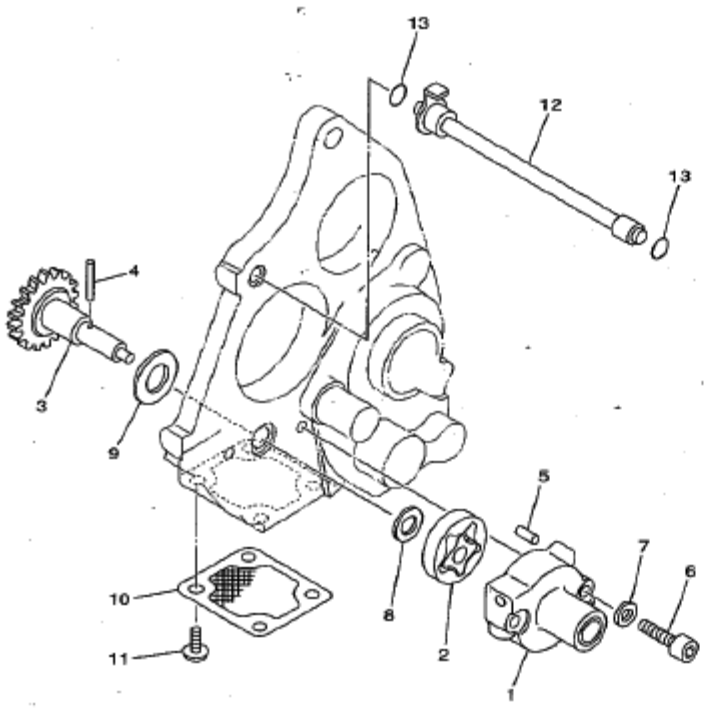

5KE1100-0060

REF. NO.	PART NO.	DESCRIPTION	USA	EUR	OCE	JPN		REMARKS
1	5KE-13316-00	COVER, PUMP	1	1	1	1		
2	5H0-13310-00	ROTOR ASSY 1	1	1	1	1		
3	4DP-Y1332-00	GEAR, PUMP	1	1	1	1		
4	93603-12030	PIN, DOWEL	1	1	1	1		
5	93604-10011	PIN, DOWEL	2	2	2	2		
6	91317-05025	BOLT	3	3	3	3		
7	92907-05600	WASHER, PLATE	3	3	3	3		
8	90201-08512	WASHER, PLATE	1	1	1	1		
9	90201-127E1	WASHER, PLATE	1	1	1	1		
10	5KE-13411-00	STRAINER, OIL	1	1	1	1		
11	98507-06010	SCREW, PAN HEAD	4	4	4	4		
12	5KE-13161-00	PIPE, DELIVERY 1	1	1	1	1		
13	93210-06001	O-RING	2	2	2	2		

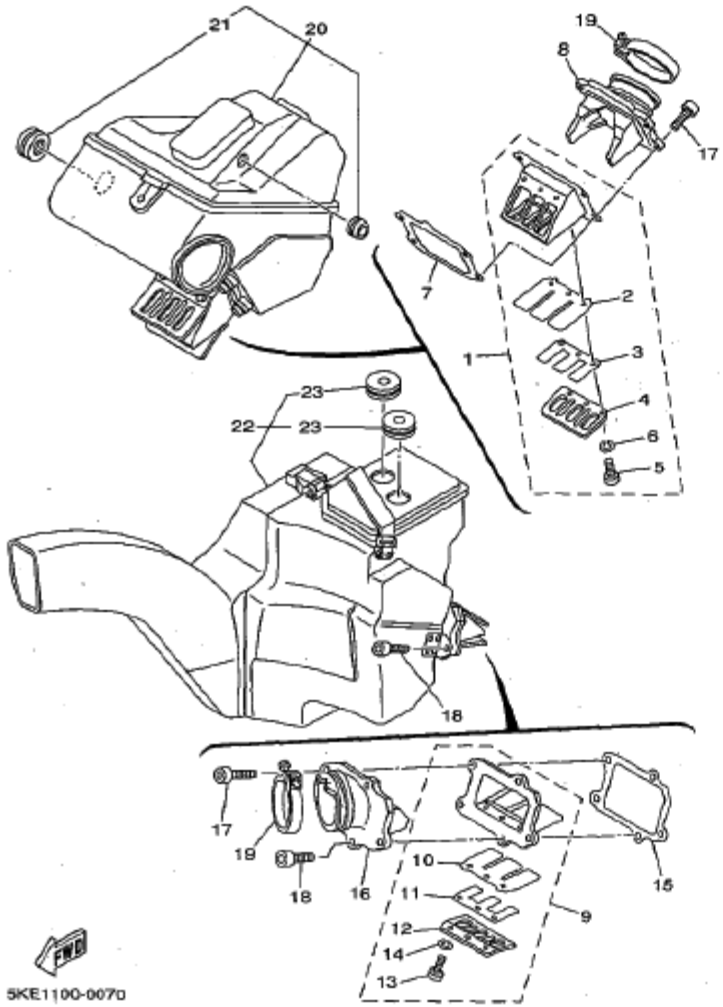

REF. NO.	PART NO.	DESCRIPTION	USA	EUR	OCE	JPN		REMARKS
1	5KE-13610-00	REED VALVE ASSY	1	1	1	1		
2	3XV-13613-01	.REED, VALVE	2	2	2	2		
3	2KM-13614-00	.REED, VALVE 2	2	2	2	2		
4	3YL-13617-00	.STOPPER, REED VALVE 2	2	2	2	2		
5	98507-03006	.SCREW, PAN HEAD	6	6	6	6		
6	92907-03100	.WASHER	6	6	6	6		
7	5KE-13621-00	GASKET, VALVE SEAT	1	1	1	1		
8	5KE-13555-00	MANIFOLD, INTAKE	1	1	1	1		
9	5KE-13620-00	REED VALVE ASSY	1	1	1	1		
10	3XV-13613-01	.REED, VALVE	2	2	2	2		
11	2KM-13614-00	.REED, VALVE 2	2	2	2	2		
12	3YL-13617-00	.STOPPER, REED VALVE 2	2	2	2	2		
13	98507-03006	.SCREW, PAN HEAD	6	6	6	6		
14	92907-03100	.WASHER	6	6	6	6		
15	5KE-13622-00	GASKET, VALVE SEAT	1	1	1	1		
16	5KE-13565-00	JOINT, CARBURETOR	1	1	1	1		
17	91317-06025	BOLT	6	6	6	6		
18	91314-06020	BOLT	3	3	3	3		
19	90460-52210	CLAMP, HOSE	2	2	2	2		
20	5KE-2160A-01	BOX COMP.	1	1	1	1		
21	90480-25482	.GROMMET	1	1	1	1		
22	5KE-21240-01	BOX COMP.	1	1	1	1		
23	90480-25482	.GROMMET	2	2	2	2		

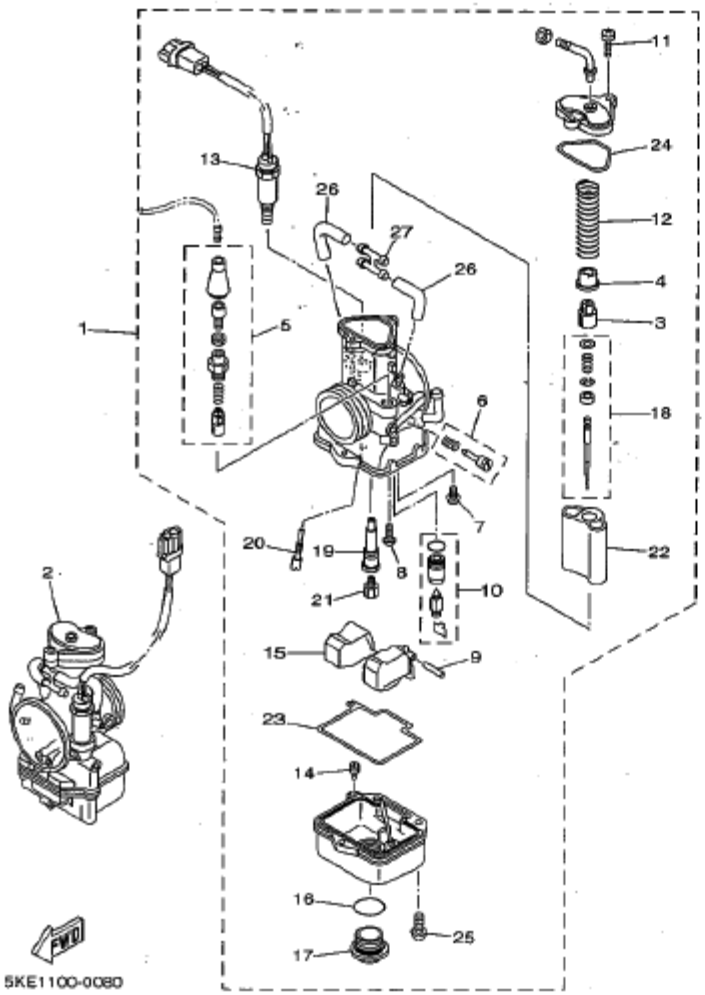

REF. NO.	PART NO.	DESCRIPTION	USA	EUR	OCE	JPN		REMARKS
1	5KE-14101-20	CARBURETOR ASSY 1	1	1	1	1		
2	5KE-14102-20	CARBURETOR ASSY 2	1	1	1	1		
3	5KE-14261-00	.HOLDER	1	1	1	1		
4	4PE-14194-00	.RING	1	1	1	1		
5	4TW-1410A-00	.STARTER SET	1	1	1	1		
6	3JD-14104-00	.AIR SCREW SET	1	1	1	1		
7	1FN-14565-00	.SCREW	1	1	1	1		
8	98507-04008	.SCREW, PAN HEAD	1	1	1	1		
9	353-14186-00	.PIN, FLOAT	1	1	1	1		
10	4TW-14107-15	.NEEDLE VALVE SET	1	1	1	1		
11	98507-04014	.SCREW, PAN HEAD	2	2	2	2		
12	4TW-14131-00	.SPRING, THROTTLE VALVE	1	1	1	1		
13	5KE-1410H-00	.FUEL CUT SOLENOID VALVE	1	1	1	1		
14	830-14231-13	.JET, MAIN (# 65)	1	1	1	1		STD
	830-14231-11	.JET, MAIN (# 55)	1	1	1	1		AP
	830-14231-12	.JET, MAIN (# 60)	1	1	1	1		AP
15	5ET-14185-00	.FLOAT	1	1	1	1		
16	2K8-14147-00	.O-RING	1	1	1	1		
17	5ET-14115-00	.PLUG, SCREW	1	1	1	1		
18	5KE-1490J-20	.NEEDLE SET	1	1	1	1		
19	5KE-14141-S6	.NOZZLE, MAIN (S-6)	1	1	1	1		STD
	5KE-14141-R9	.NOZZLE, MAIN (R-9)	1	1	1	1		AP
	5KE-14141-S0	.NOZZLE, MAIN (S-0)	1	1	1	1		AP
	5KE-14141-S1	.NOZZLE, MAIN (S-1)	1	1	1	1		AP
	5KE-14141-S2	.NOZZLE, MAIN (S-2)	1	1	1	1		AP
	5KE-14141-S3	.NOZZLE, MAIN (S-3)	1	1	1	1		AP
	5KE-14141-S4	.NOZZLE, MAIN (S-4)	1	1	1	1		AP

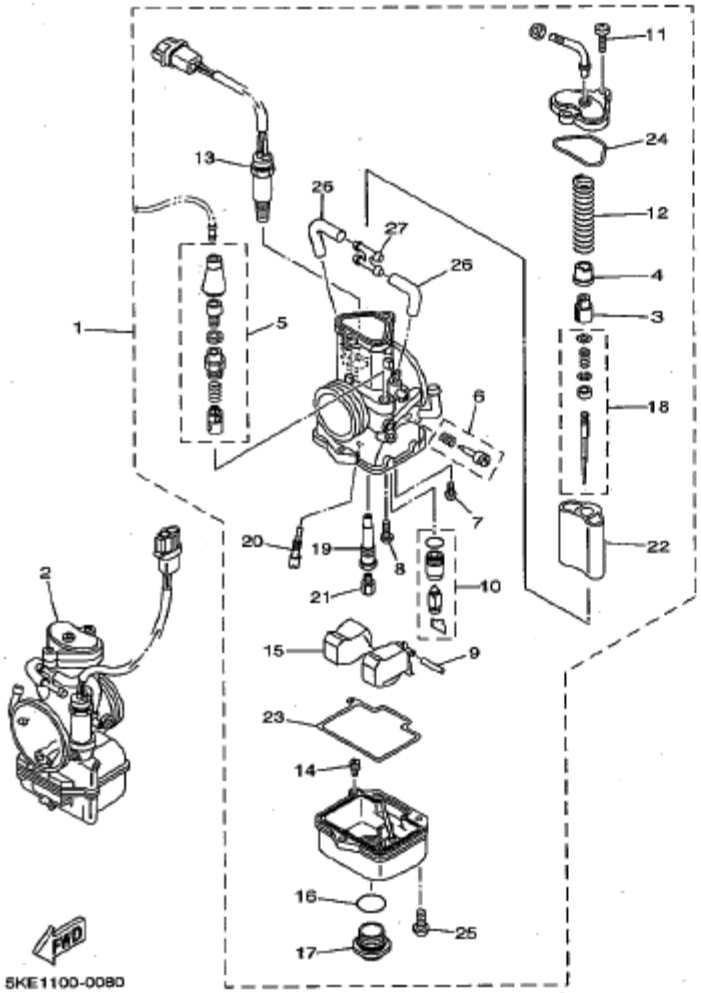

REF. NO.	PART NO.	DESCRIPTION	USA	EUR	OCE	JPN	REMARKS
19	5KE-14141-S5	.NOZZLE, MAIN (S-5)	1	1	1	1	AP
20	4KM-14142-40	.JET, PILOT (# 40)	1	1	1	1	STD
	4KM-14142-30	.JET, PILOT (# 30)	1	1	1	1	AP
	4KM-14142-35	.JET, PILOT (# 35)	1	1	1	1	AP
21	137-1414K-12	.JET, MAIN (#560)	1	1	1	1	STD
	137-14143-70	.JET, MAIN (#350)	1	1	1	1	AP
	137-14143-72	.JET, MAIN (#360)	1	1	1	1	AP
	137-14143-74	.JET, MAIN (#370)	1	1	1	1	AP
	137-14143-76	.JET, MAIN (#380)	1	1	1	1	AP
	137-14143-78	.JET, MAIN (#390)	1	1	1	1	AP
	137-14143-80	.JET, MAIN (#400)	1	1	1	1	AP
	137-14143-82	.JET, MAIN (#410)	1	1	1	1	AP
	137-14143-84	.JET, MAIN (#420)	1	1	1	1	AP
	137-14143-86	.JET, MAIN (#430)	1	1	1	1	AP
	137-14143-88	.JET, MAIN (#440)	1	1	1	1	AP
	137-14143-90	.JET, MAIN (#450)	1	1	1	1	AP
	137-14143-92	.JET, MAIN (#460)	1	1	1	1	AP
	137-14143-94	.JET, MAIN (#470)	1	1	1	1	AP
	137-14143-96	.JET, MAIN (#480)	1	1	1	1	AP
	137-14143-98	.JET, MAIN (#490)	1	1	1	1	AP
	137-1414K-00	.JET, MAIN (#500)	1	1	1	1	AP
	137-1414K-08	.JET, MAIN (#540)	1	1	1	1	AP
22	5KE-14112-60	.VALVE, THROTTLE 1	1	1	1	1	
23	4TW-1416A-00	.O-RING	1	1	1	1	
24	5ET-14147-00	.O-RING	1	1	1	1	
25	98507-05014	.SCREW, PAN HEAD	3	3	3	3	
26	4TW-14197-00	.PIPE	2	2	2	2	

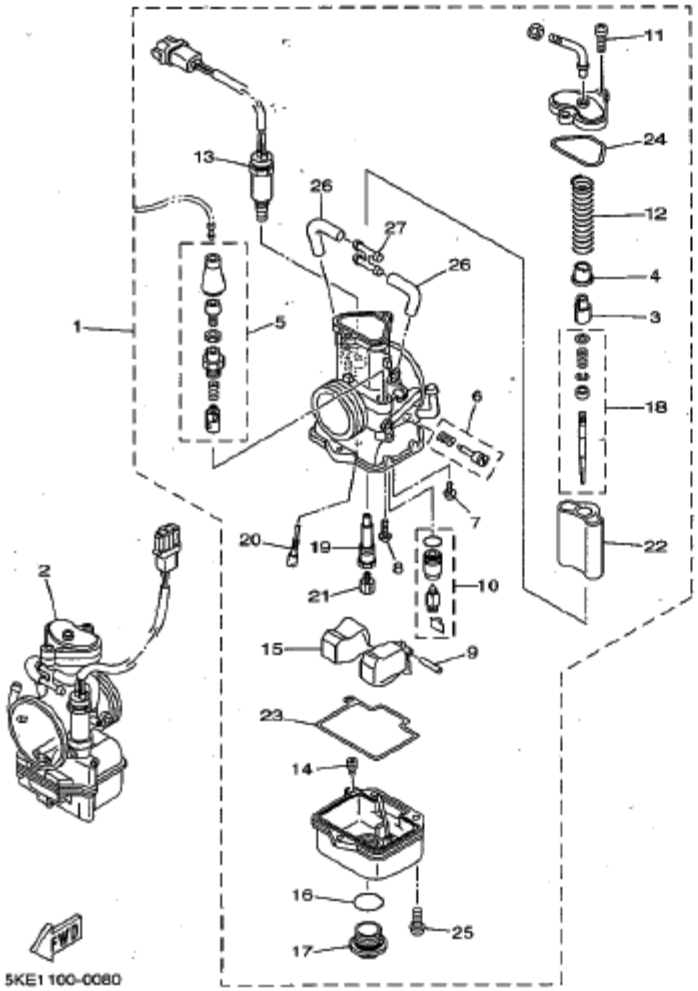

REF. NO.	PART NO.	DESCRIPTION	USA	EUR	OCE	JPN		REMARKS
27	8J0-14251-00	NIPPLE	1	1	1	1		

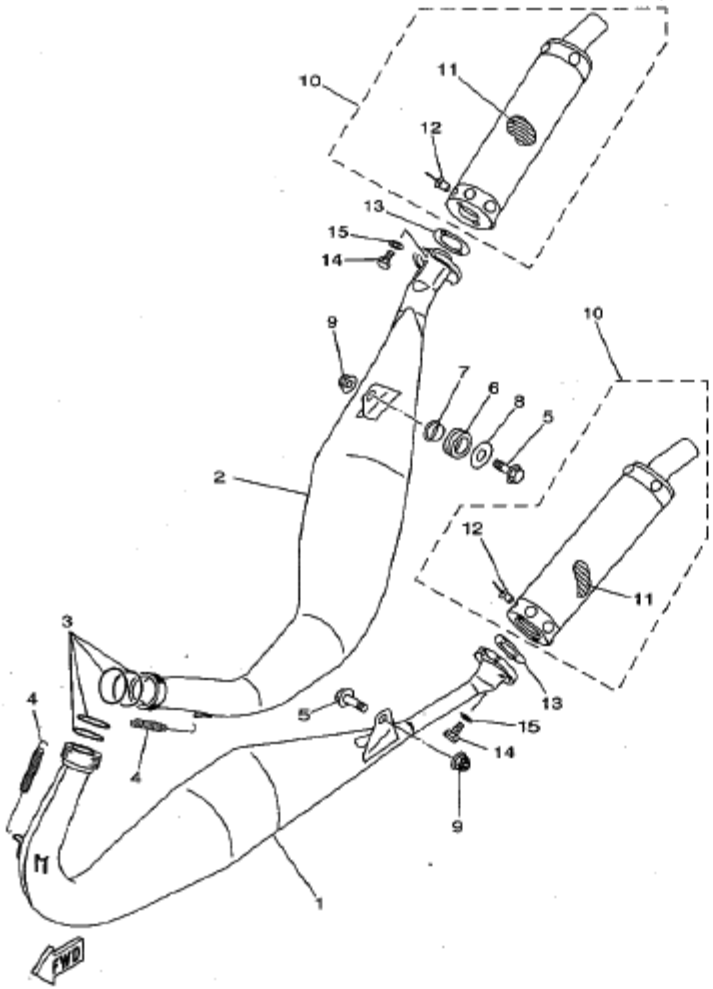

4TW4100-9090

REF. NO.	PART NO.	DESCRIPTION	USA	EUR	OCE	JPN		REMARKS
1	5KE-14610-31	EXHAUST PIPE ASSY 1	1					
	5KE-14610-21	EXHAUST PIPE ASSY 1		1	1	1		
2	5KE-14620-10	EXHAUST PIPE ASSY 2	1					
	5KE-14620-00	EXHAUST PIPE ASSY 2		1	1	1		
3	93210-42728	O-RING	4	4	4	4		
4	90506-20007	SPRING, TENSION	4	4	4	4		
5	95027-08030	BOLT, FLANGE	2	2	2	2		
6	90480-20389	GROMMET	1	1	1	1		
7	90387-084Y3	COLLAR	1	1	1	1		
8	90202-08022	WASHER, PLATE	1	1	1	1		
9	90185-08097	NUT, SELF-LOCKING	2	2	2	2		
10	5KE-14753-00	SILENCER, EXHAUST	2	2	2	2		
11	4JT-1469A-00	.FIBER	1	1	1	1		
12	90267-48147	.RIVET, BLIND	10	10	10	10		
13	4DP-14755-00	GASKET, SILENCER	2	2	2	2		
14	97027-06020	BOLT	4	4	4	4		
15	92907-06600	WASHER, PLATE	4	4	4	4		

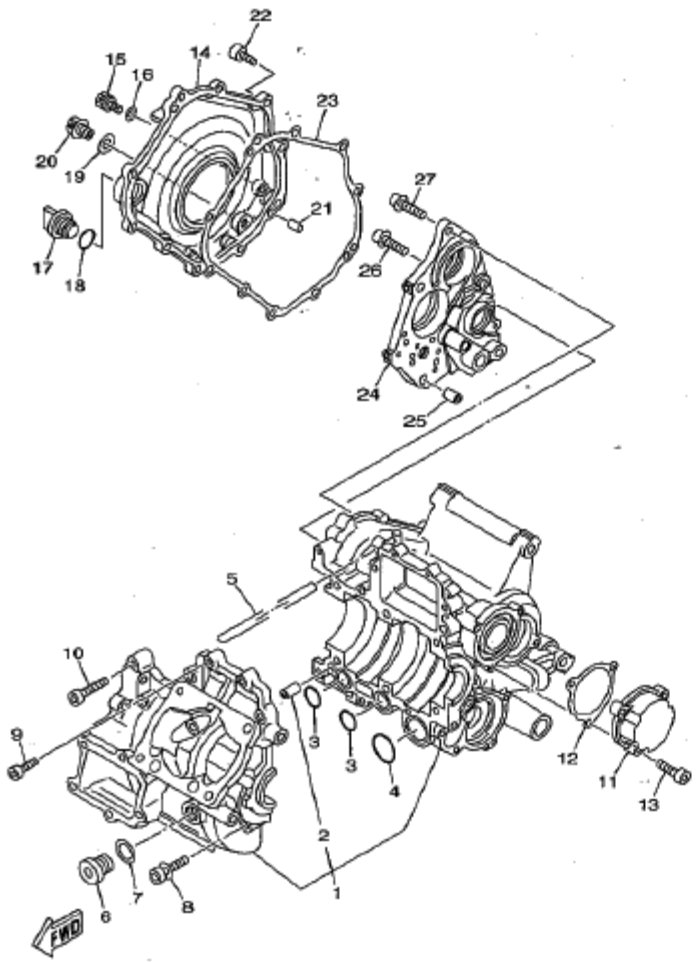

5KE2100-1100

REF. NO.	PART NO.	DESCRIPTION	USA	EUR	OCE	JPN	REMARKS
1	5KE-15100-01	CRANKCASE ASSY	1	1	1	1	
2	99530-10014	PIN, DOWEL	2	2	2	2	
3	93210-19758	O-RING	2	2	2	2	
4	93210-28543	O-RING	1	1	1	1	
5	90445-093H5	HOSE (L330)	1	1	1	1	
6	90340-18101	PLUG, STRAIGHT SCREW	1	1	1	1	
7	90201-183H2	WASHER, PLATE	1	1	1	1	
8	90109-084F1	BOLT	6	6	6	6	
9	91317-06030	BOLT	6	6	6	6	
10	91314-06035	BOLT	3	3	3	3	
11	5KE-15411-00	COVER, CRANKCASE 1	1	1	1	1	
12	5KE-15451-00	GASKET, CRANKCASE COVER 1	1	1	1	1	
13	91317-06025	BOLT	3	3	3	3	
14	5KE-15421-00	COVER, CRANKCASE 2	1	1	1	1	
15	90339-06041	PLUG	1	1	1	1	
16	90430-06166	GASKET	1	1	1	1	
17	4A0-15363-00	PLUG, OIL	1	1	1	1	
18	93210-21190	O-RING	1	1	1	1	
19	90430-12202	GASKET	1	1	1	1	
20	90340-12144	PLUG, STRAIGHT SCREW	1	1	1	1	
21	93806-12019	PIN, DOWEL	2	2	2	2	
22	91317-06020	BOLT	10	10	10	10	
23	5KE-15461-00	GASKET, CRANKCASE COVER 2	1	1	1	1	
24	5KE-15131-00	CRANKCASE 3	1	1	1	1	
25	99530-10014	PIN, DOWEL	2	2	2	2	
26	90109-06028	BOLT	2	2	2	2	
27	90109-06029	BOLT	4	4	4	4	

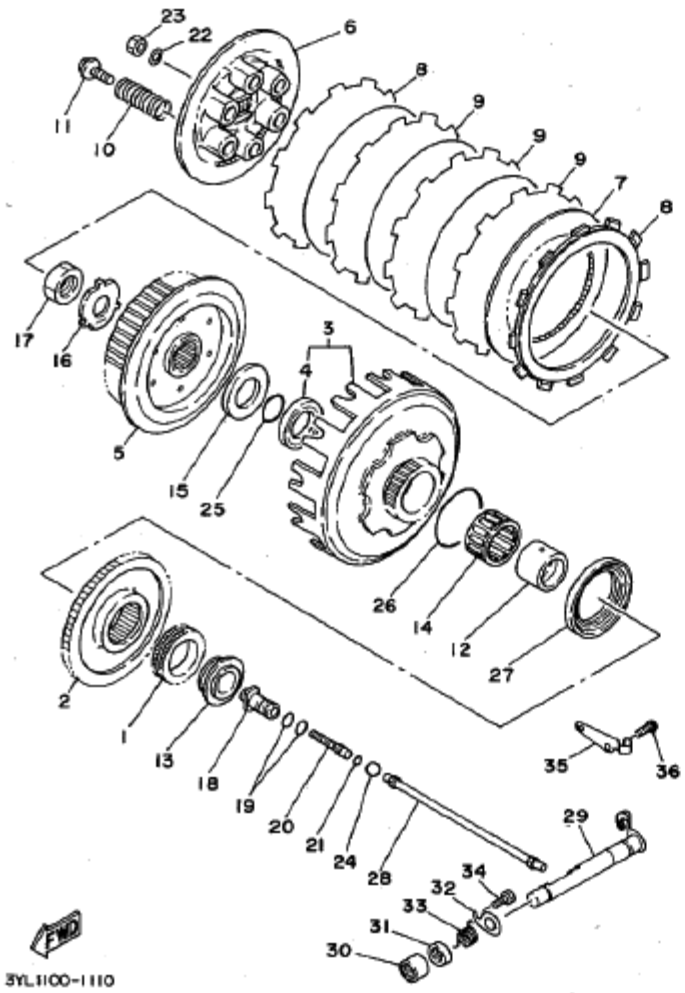

REF. NO.	PART NO.	DESCRIPTION	USA	EUR	OCE	JPN		REMARKS
1	4DP-13324-00	GEAR, PUMP DRIVE	1	1	1	1		
2	5KE-16151-00	GEAR, PRIMARY DRIVEN	1	1	1	1		
3	5KE-16310-00	CLUTCH HOUSING ASSY	1	1	1	1		
4	93102-30243	OIL SEAL	1	1	1	1		
5	3R4-16371-00	BOSS, CLUTCH	1	1	1	1		
6	26J-16351-00	PLATE, PRESSURE 1	1	1	1	1		
7	168-16324-00	PLATE, CLUTCH 1 (T=2.3)	5	5	5	5		
8	3YL-16321-01	PLATE, FRICTION	2	2	2	2		
9	3AK-16321-00	PLATE, FRICTION	4	4	4	4		
10	90501-230A5	SPRING, COMPRESSION	6	6	6	6		
11	90159-06016	SCREW, WITH WASHER	6	6	6	6		
12	5F7-16181-00	SPACER 1	1	1	1	1		
13	3YL-16154-00	PLATE, THRUST 1	1	1	1	1		
14	93310-332J5	BEARING	1	1	1	1		
15	5F7-16153-00	WASHER, THRUST	1	1	1	1		
16	90215-20212	WASHER, LOCK	1	1	1	1		
17	90170-20255	NUT	1	1	1	1		
18	59W-16356-00	ROD, PUSH 1	1	1	1	1		
19	93210-09165	O-RING	2	2	2	2		
20	5F7-16343-00	SCREW, ADJUSTING	1	1	1	1		
21	93210-04279	O-RING	1	1	1	1		
22	92907-06200	WASHER, PLATE	1	1	1	1		
23	95307-06600	NUT	1	1	1	1		
24	93515-32029	BALL	1	1	1	1		
25	93210-22164	O-RING	1	1	1	1		
26	93210-42482	O-RING	1	1	1	1		
27	93101-56095	OIL SEAL	1	1	1	1		

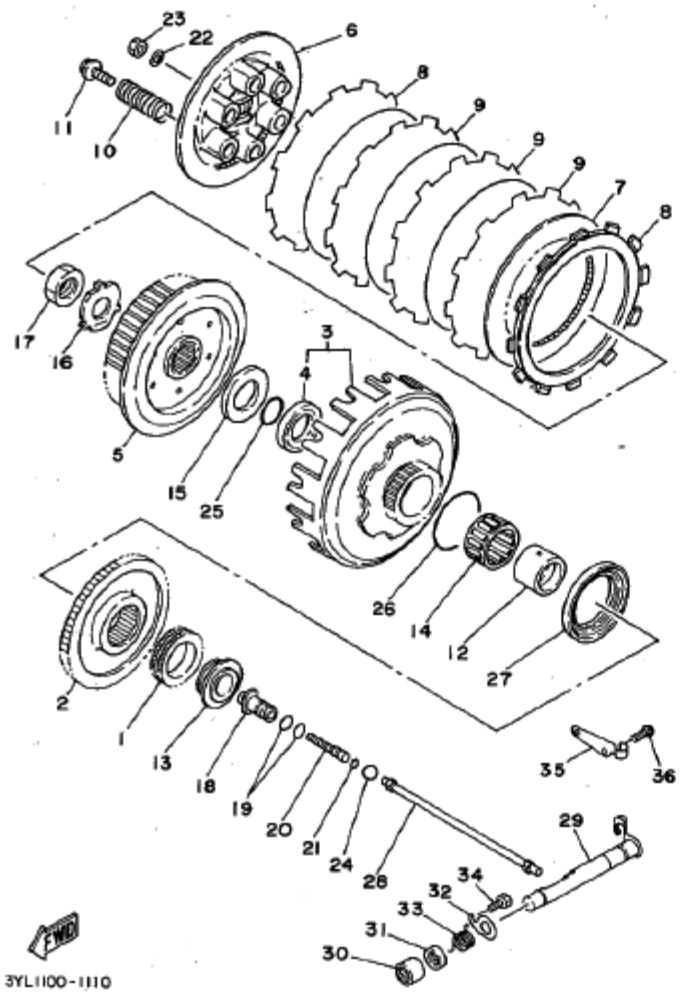

REF. NO.	PART NO.	DESCRIPTION	USA	EUR	OCE	JPN	REMARKS
28	5KE-16357-00	ROD, PUSH 2	1	1	1	1	
29	5KE-16381-00	PUSH LEVER COMP.	1	1	1	1	
30	93315-11206	BEARING	1	1	1	1	
31	93102-12224	OIL SEAL	1	1	1	1	
32	3XV-16384-00	PLATE, SEAT	1	1	1	1	
33	90508-121A2	SPRING, TORSION	1	1	1	1	
34	91317-05010	BOLT	1	1	1	1	
35	3YL-15441-00	HOLDER, CLUTCH CABLE	1	1	1	1	
36	95027-06012	BOLT, FLANGE	2	2	2	2	

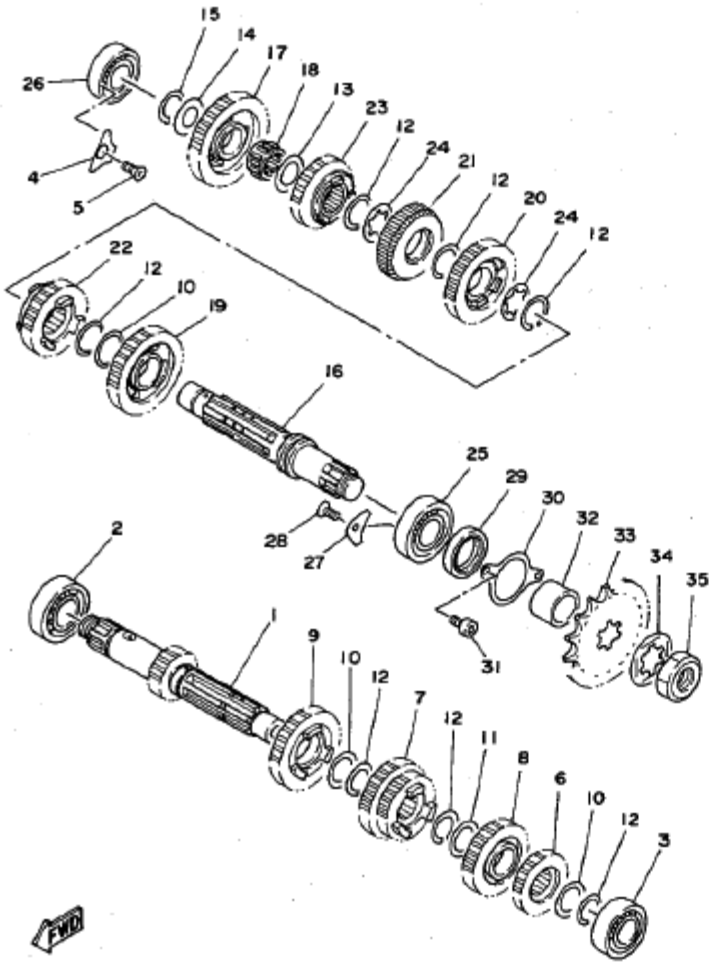

REF. NO.	PART NO.	DESCRIPTION	USA	EUR	OCE	JPN		REMARKS
1	5KE-17411-20	AXLE, MAIN (18T)	1	1	1	1		
2	93306-20526	BEARING (B6205)	1	1	1	1		
3	93306-00442	BEARING	1	1	1	1		
4	5KE-15381-00	PLATE, BEARING COVER	1	1	1	1		
5	90151-06001	SCREW, COUNTERSUNK	1	1	1	1		
6	4DP-17121-12	GEAR, 2ND PINION (21T)	1	1	1	1		STD
	4DP-17121-00	GEAR, 2ND PINION (18T)	1	1	1	1		AP
	4DP-17121-20	GEAR, 2ND PINION (19T)	1	1	1	1		AP
7	5KE-17131-30	GEAR, 3RD/4TH PINION (21T/22T)	1	1	1	1		
8	3YL-17151-30	GEAR, 5TH PINION (21T)	1	1	1	1		
9	5KE-17161-30	GEAR, 6TH PINION (27T)	1	1	1	1		
10	90201-253K0	WASHER, PLATE (T=1.0)	3	3	3	3		UN
	90201-256E6	WASHER, PLATE (T=0.9)	3	3	3	3		UN
11	90201-256E4	WASHER, PLATE (T=1.5)	1	1	1	1		
12	93440-25084	CIRCLIP	7	7	7	7		
13	90201-20276	WASHER, PLATE (T=1.0)	1	1	1	1		
14	90201-20276	WASHER, PLATE (T=1.0)	1	1	1	1		UN
	90201-206E5	WASHER, PLATE (T=0.9)	1	1	1	1		UN
15	99009-20400	CIRCLIP	1	1	1	1		
16	5KE-17421-00	AXLE, DRIVE	1	1	1	1		
17	5KE-17211-20	GEAR, 1ST WHEEL (34T)	1	1	1	1		
18	93310-22057	BEARING (K20-24X10 S)	1	1	1	1		
19	4DP-17221-12	GEAR, 2ND WHEEL (31T)	1	1	1	1		STD
	4DP-17221-00	GEAR, 2ND WHEEL (28T)	1	1	1	1		AP
	4DP-17221-20	GEAR, 2ND WHEEL (27T)	1	1	1	1		AP
20	5KE-17231-10	GEAR, 3RD WHEEL (26T)	1	1	1	1		
21	5KE-17241-10	GEAR, 4TH WHEEL (24T)	1	1	1	1		

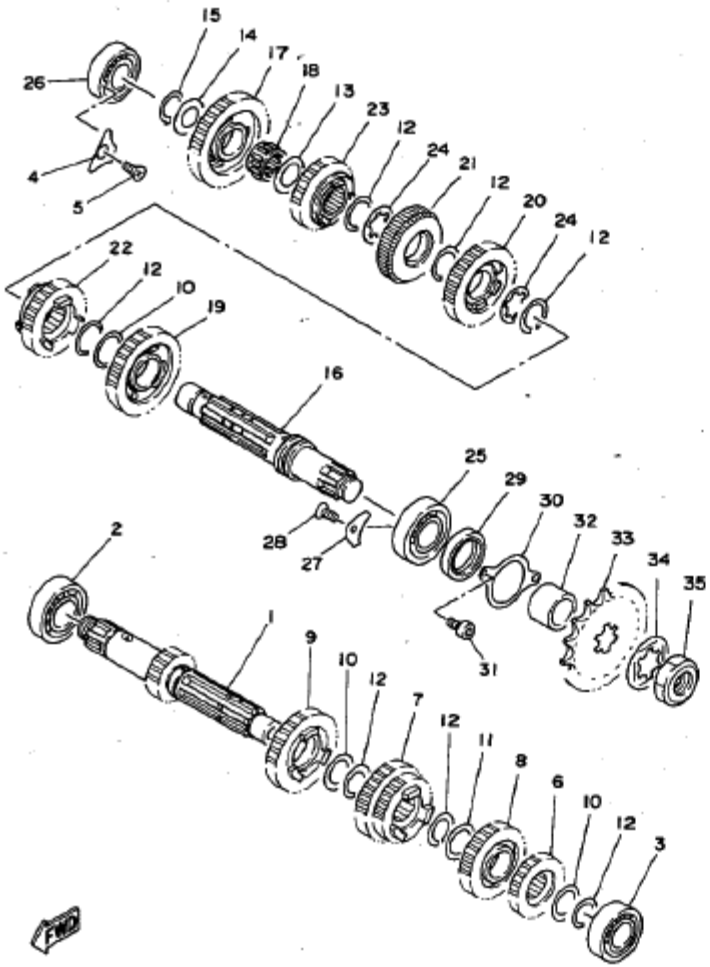

40P2100-3121

REF. NO.	PART NO.	DESCRIPTION	USA	EUR	OCE	JPN	REMARKS
22	3YL-17251-30	GEAR, 5TH WHEEL (21T)	1	1	1	1	
23	5KE-17261-30	GEAR, 6TH WHEEL (25T)	1	1	1	1	
24	5F7-17136-00	WASHER (T=0.7)	2	2	2	2	UN
	90209-22062	WASHER (T=0.5)	2	2	2	2	UN
25	93306-20574	BEARING	1	1	1	1	
26	93306-20470	BEARING	1	1	1	1	
27	4JT-15381-01	PLATE, BEARING COVER	1	1	1	1	
28	90151-06001	SCREW, COUNTERSUNK	1	1	1	1	
29	93102-32337	OIL SEAL	1	1	1	1	
30	3AK-17471-00	PLATE, COVER	1	1	1	1	
31	91317-05012	BOLT	2	2	2	2	
32	90387-25001	COLLAR	1	1	1	1	
33	93834-14178	SPROCKET, DRIVE (14T)	1	1	1	1	STD
	93834-15079	SPROCKET,DRIVE (15T)	1	1	1	1	AP
	93834-16104	SPROCKET,DRIVE (16T)	1	1	1	1	AP
34	90215-21121	WASHER, LOCK	1	1	1	1	
35	90179-20255	NUT	1	1	1	1	

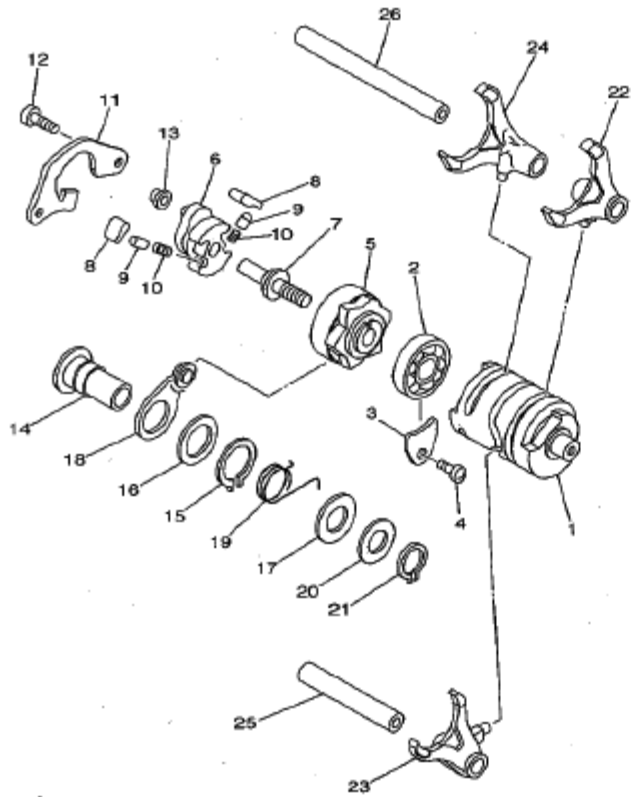

5KE1100-0130

REF. NO.	PART NO.	DESCRIPTION	USA	EUR	OCE	JPN		REMARKS
1	5KE-18541-00	CAM, SHIFT	1	1	1	1		
2	93306-90302	BEARING	1	1	1	1		
3	3XV-18562-00	PLATE, STOPPER 2	1	1	1	1		
4	90157-05004	SCREW, PAN HEAD	1	1	1	1		
5	3YL-18185-00	SEGMENT	1	1	1	1		
6	3XV-18122-00	LEVER, SHIFT 2	1	1	1	1		
7	3XV-18173-00	PIN, SHIFT	1	1	1	1		
8	3YL-18182-00	PAWL, SHIFTER	2	2	2	2		
9	3YL-18184-00	PIN, PAWL	2	2	2	2		
10	90501-052G5	SPRING, COMPRESSION	2	2	2	2		
11	5KE-18172-00	GUIDE, SHIFT	1	1	1	1		
12	91318-06014	BOLT	2	2	2	2		
13	3XJ-18178-00	ROLLER, SHIFT LEVER	1	1	1	1		
14	90387-127V3	COLLAR	1	1	1	1		
15	99009-17400	CIRCLIP	1	1	1	1		
16	90201-177G4	WASHER, PLATE	1	1	1	1		
17	90201-154E8	WASHER, PLATE (T=1.0)	1	1	1	1		
18	3XV-18140-00	STOPPER LEVER ASSY	1	1	1	1		
19	90508-231A5	SPRING, TORSION	1	1	1	1		
20	90201-127E1	WASHER, PLATE	1	1	1	1		
21	99009-12400	CIRCLIP	1	1	1	1		
22	5KE-18511-00	FORK, SHIFT 1	1	1	1	1		
23	5KE-18512-00	FORK, SHIFT 2	1	1	1	1		
24	5KE-18513-00	FORK, SHIFT 3	1	1	1	1		
25	3XV-18531-00	BAR, SHIFT FORK GUIDE 1	1	1	1	1		
26	5KE-18535-00	BAR, SHIFT FORK GUIDE 2	1	1	1	1		

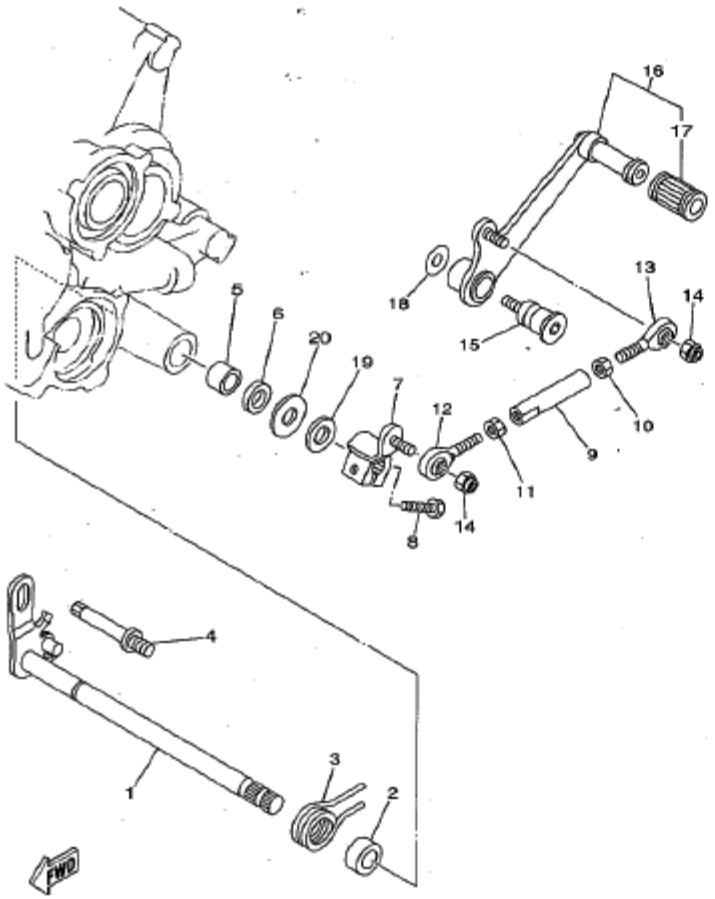

5KE1100-0140

REF. NO.	PART NO.	DESCRIPTION	USA	EUR	OCE	JPN		REMARKS
1	5KE-18101-00	SHIFT SHAFT ASSY	1	1	1	1		
2	90560-12361	SPACER	1	1	1	1		
3	90508-29742	SPRING, TORSION	1	1	1	1		
4	3MA-18127-00	STOPPER, SCREW	1	1	1	1		
5	90383-12013	BUSH, FORMED	1	1	1	1		
6	93109-12012	OIL SEAL	1	1	1	1		
7	4DP-18112-00	ARM, SHIFT	1	1	1	1		
8	97017-06020	BOLT	1	1	1	1		
9	5KE-18115-00	ROD, SHIFT	1	1	1	1		
10	90170-06228	NUT(COUNTER CLOCKWISE)	1	1	1	1		
11	95304-06700	NUT	1	1	1	1		
12	3TC-18116-00	JOINT, ROD 1	1	1	1	1		
13	3TC-18117-00	JOINT, ROD 2	1	1	1	1		
14	95607-06100	NUT, U	2	2	2	2		
15	90109-087F6	BOLT	1	1	1	1		
16	4DP-18110-00	SHIFT PEDAL ASSY	1	1	1	1		
17	3FV-18113-00	COVER, SHIFT PEDAL	1	1	1	1		
18	90201-087F0	WASHER, PLATE	1	1	1	1		
19	90560-12075	SPACER	1	1	1	1		
20	90201-12588	WASHER, PLATE	1	1	1	1		

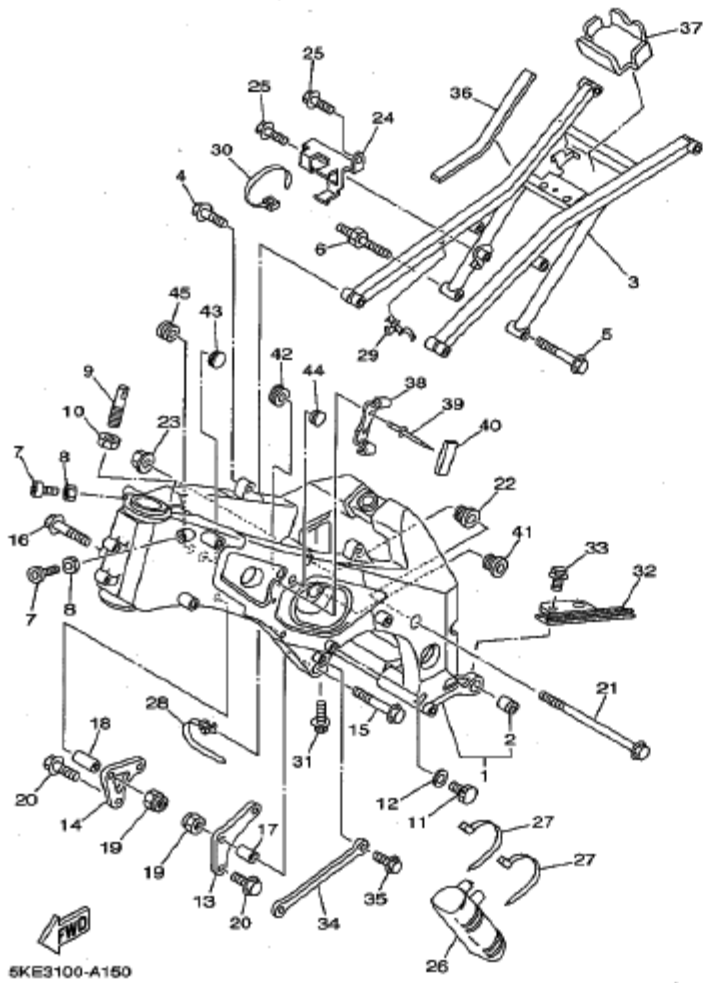

REF. NO.	PART NO.	DESCRIPTION	USA	EUR	OCE	JPN		REMARKS
1	5KE-21110-01	FRAME COMP.	1	1	1	1		
2	36Y-27414-00	.DAMPER, FOOTREST	1	1	1	1		
3	4TW-21190-02	REAR FRAME COMP.	1	1	1	1		
4	95827-06025	BOLT, FLANGE	2	2	2	2		
5	95827-06045	BOLT, FLANGE	1	1	1	1		
6	5KE-2171V-00	BOLT	1	1	1	1		
7	91317-06020	BOLT	2	2	2	2		
8	95307-06600	NUT	2	2	2	2		
9	5KE-2134T-00	BOLT, TANK FITTING	1	1	1	1		
10	95307-08700	NUT	1	1	1	1		
11	90338-06041	PLUG	2	2	2	2		
12	90430-06166	GASKET	2	2	2	2		
13	5KE-21411-00	BRACKET, ENGINE 1	1	1	1	1		
14	5KE-21419-00	BRACKET, ENGINE 2	1	1	1	1		
15	95827-10045	BOLT, FLANGE	1	1	1	1		
16	95827-10060	BOLT, FLANGE	1	1	1	1		
17	4JT-21118-00	SLEEVE, 2	1	1	1	1		
18	5KE-2119T-10	SLEEVE 2	1	1	1	1		
19	95607-10200	NUT, SELF-LOCKING	2	2	2	2		
20	95027-08020	BOLT, FLANGE	4	4	4	4		
21	90105-10300	BOLT, FLANGE	2	2	2	2		
22	4JT-21495-10	BOLT, ENGINE ADJUSTING	2	2	2	2		
23	90179-10698	NUT	2	2	2	2		
24	5KE-2134V-00	BRACKET	1	1	1	1		
25	95027-06012	BOLT, FLANGE	2	2	2	2		
26	3YL-21751-00	TANK, OIL	1	1	1	1		
27	90465-13275	CLAMP	2	2	2	2		

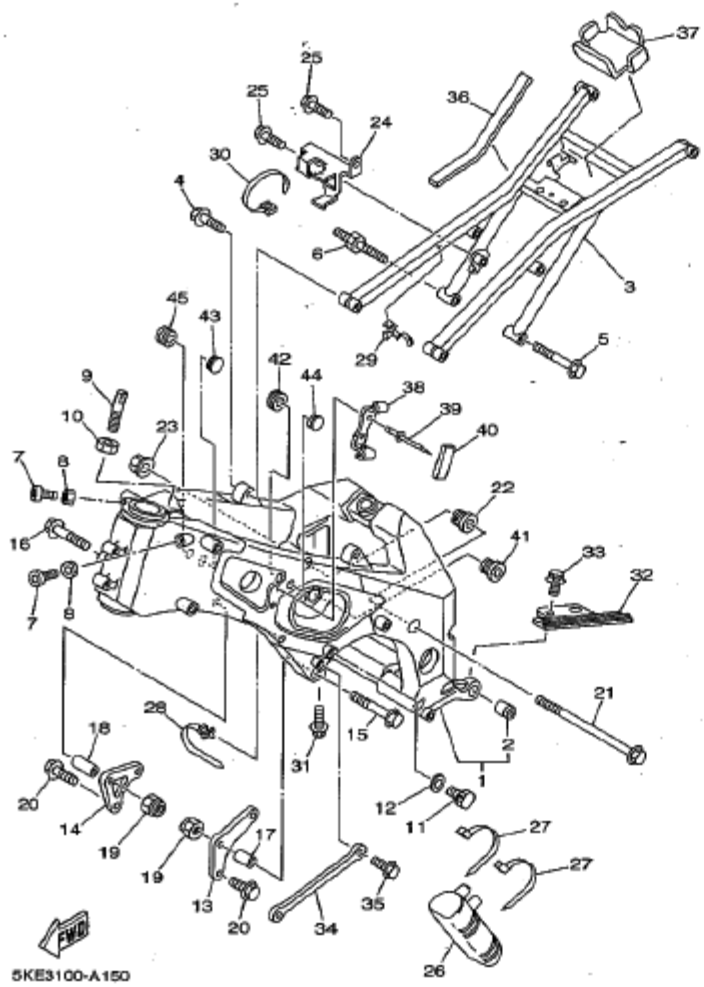

REF. NO.	PART NO.	DESCRIPTION	USA	EUR	OCE	JPN		REMARKS
28	90464-12089	CLAMP	2	2	2	2		
29	90464-18246	CLAMP	3	3	3	3		
30	90465-13152	CLAMP	1	1	1	1		
31	90109-067E6	BOLT	2	2	2	2		
32	4TW-22151-00	SEAL, GUARD	1	1	1	1		
33	90119-05239	BOLT, WITH WASHER	2	2	2	2		
34	4TW-2117A-00	STAY	1	1	1	1		
35	95027-06012	BOLT, FLANGE	1	1	1	1		
36	1KT-82122-00	SEAT, BATTERY	2	2	2	2		
37	5KE-21747-00	DAMPER	1	1	1	1		
38	5KE-2139V-00	HOOK	1	1	1	1		
39	90267-32018	RIVET, BLIND	2	2	2	2		
40	50M-21638-00	DAMPER 1	1	1	1	1		
41	4DP-21495-00	BOLT, ENGINE ADJUSTING	1	1	1	1		
42	90480-18278	GROMMET	1	1	1	1		
43	90338-18268	PLUG	1	1	1	1		
44	90480-14153	GROMMET	1	1	1	1		
45	90480-14585	GROMMET	1	1	1	1		

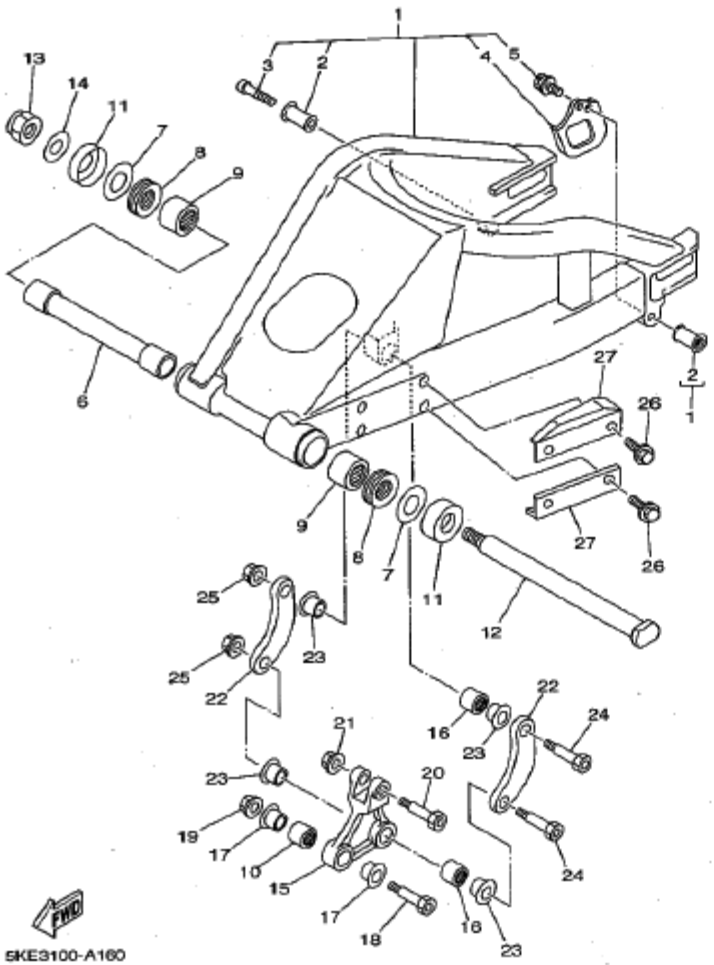

REF. NO.	PART NO.	DESCRIPTION	USA	EUR	OCE	JPN		REMARKS
1	4TW-22110-02	REAR ARM COMP.	1	1	1	1		
2	4JT-2216F-10	.HOOK	2	2	2	2		
3	91317-06040	.BOLT	2	2	2	2		
4	4TW-22187-10	.GUIDE, CHAIN	1	1	1	1		
5	90119-06226	.BOLT, WITH WASHER	2	2	2	2		
6	3XV-22184-00	BUSH	1	1	1	1		
7	1X2-22127-00-20	SHIM (0.2T)	2	2	2	2		
8	93342-22516	BEARING	2	2	2	2		
9	93315-42523	BEARING	2	2	2	2		
10	93320-21507	BEARING	1	1	1	1		
11	3FV-22128-00	COVER, THRUST 1	2	2	2	2		
12	3MA-22141-01	SHAFT, PIVOT	1	1	1	1		
13	90185-18104	NUT, SELF-LOCKING	1	1	1	1		
14	92907-18200	WASHER	1	1	1	1		
15	5KE-2217A-00	ARM, RELAY	1	1	1	1		
16	93320-21507	BEARING	2	2	2	2		
17	90387-124Y8	COLLAR	2	2	2	2		
18	90101-10709	BOLT	1	1	1	1		
19	95607-10200	NUT, SELF-LOCKING	1	1	1	1		
20	90101-10709	BOLT	1	1	1	1		
21	95607-10200	NUT, SELF-LOCKING	1	1	1	1		
22	5KE-2217F-00	ROD, CONNECTING 1	2	2	2	2		
23	90387-124Y8	COLLAR	4	4	4	4		
24	90101-10709	BOLT	2	2	2	2		
25	95607-10200	NUT, SELF-LOCKING	2	2	2	2		
26	90119-06227	BOLT, WITH WASHER	4	4	4	4		
27	4TW-22147-00	PROTECTOR, CHAIN	2	2	2	2		

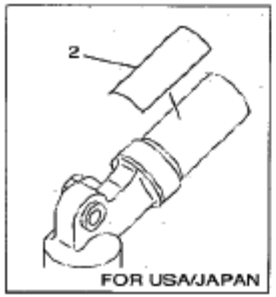

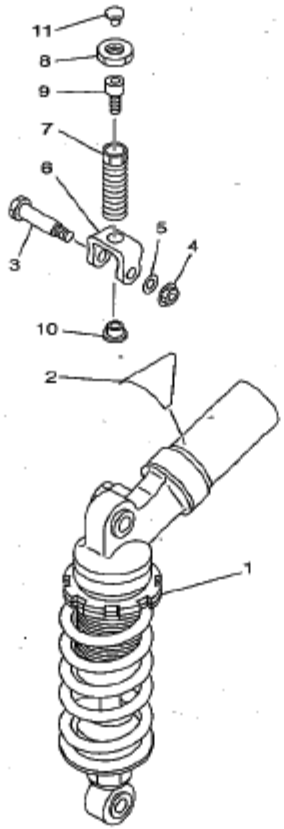

4TW4100-9170

REF. NO.	PART NO.	DESCRIPTION	USA	EUR	OCE	JPN		REMARKS
1	5KE-22210-10	SHOCK ABSORBER ASSY, REAR	1	1	1	1		
2	4AA-22259-80	LABEL, WARNING	1					
	4AA-22259-40	LABEL, WARNING		1	1			
	4AA-22259-50	LABEL, WARNING				1		
3	90101-10709	BOLT	1	1	1	1		
4	95607-10200	NUT, SELF-LOCKING	1	1	1	1		
5	90201-127J6	WASHER, PLATE	1	1	1	1		
6	4JT-22219-00	BRACKET, UPPER	1	1	1	1		
7	4JT-22239-00	ADJUSTER	1	1	1	1		
8	1RK-22251-00	NUT 1	1	1	1	1		
9	91317-10016	BOLT	1	1	1	1		
10	3AK-22252-00	NUT	1	1	1	1		
11	90480-14153	GROMMET	1	1	1	1		

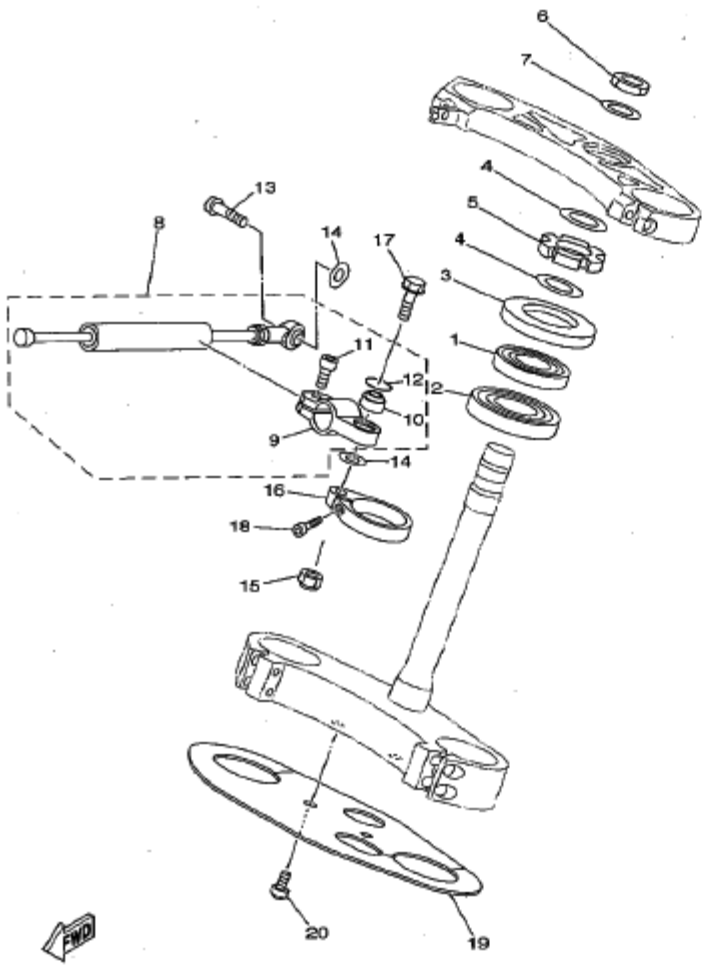

5KE3100-A180

REF. NO.	PART NO.	DESCRIPTION	USA	EUR	OCE	JPN	REMARKS
1	93332-00001	BEARING	1	1	1	1	
2	93332-00081	BEARING	1	1	1	1	
3	1J7-23415-00	COVER, BALL RACE 1	1	1	1	1	
4	90201-25526	WASHER, PLATE (T=2.0)	2	2	2	2	
5	90179-25033	NUT	1	1	1	1	
6	1RK-22251-00	NUT 1	1	1	1	1	
7	90201-225A4	WASHER, PLATE (T=1.0)	1	1	1	1	
8	5KE-23490-10	HANDLEBAR SHIMMY DAMPER ASSY	1	1	1	1	
9	5KE-2331W-00	.BRACKET, UPPER	1	1	1	1	
10	93399-999T7	.BEARING	1	1	1	1	
11	91314-06016	.BOLT	1	1	1	1	
12	93450-21053	.CIRCLIP	1	1	1	1	
13	90109-084F7	BOLT	1	1	1	1	
14	90201-08M12	WASHER, PLATE	2	2	2	2	
15	95607-08100	NUT, U	1	1	1	1	
16	5KE-23495-10	STAY, DAMPER	1	1	1	1	
17	95827-08035	BOLT, FLANGE	1	1	1	1	
18	91317-06020	BOLT	1	1	1	1	
19	5KE-21552-10	FENDER, INNER	1	1	1	1	
20	90150-06021	SCREW, ROUND HEAD	2	2	2	2	

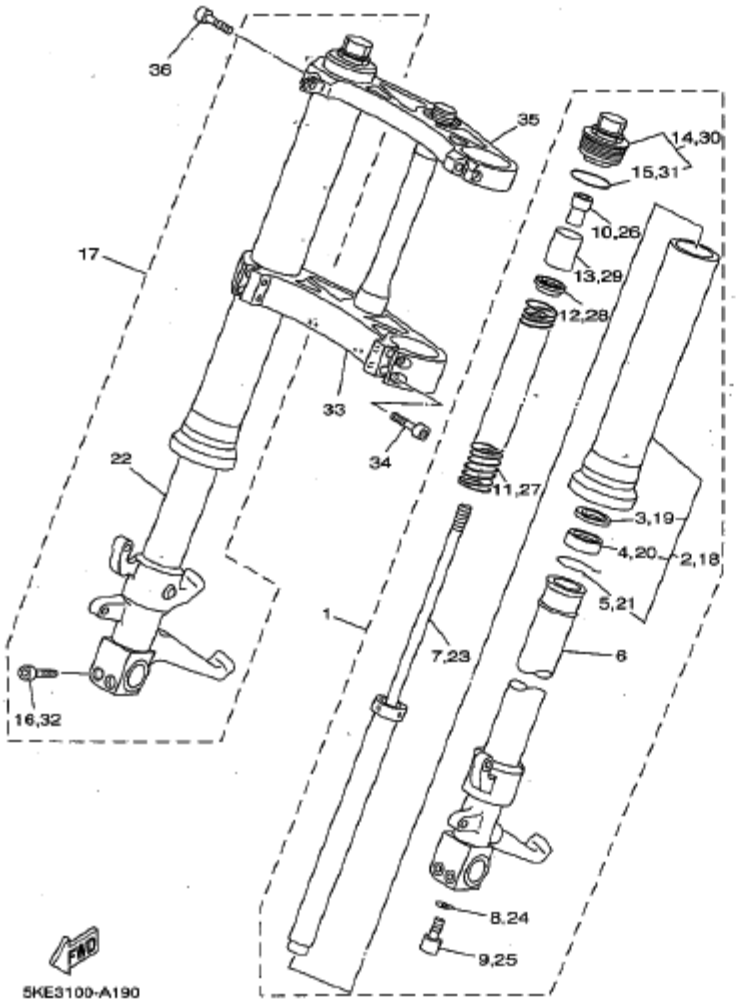

REF. NO.	PART NO.	DESCRIPTION	USA	EUR	OCE	JPN		REMARKS
1	5KE-23102-20	FRONT FORK ASSY (L.H)	1	1	1	1		
2	5KE-23136-00	.TUBE, OUTER (RIGHT)	1	1	1	1		
3	36Y-23146-10	..WASHER, OIL SEAL	1	1	1	1		
4	3JD-23145-L0	..OIL SEAL	1	1	1	1		
5	26H-23156-00	..CLIP, OIL SEAL	1	1	1	1		
6	5KE-23110-20	.INNER TUBE COMP.1	1	1	1	1		
7	5KE-23170-10	.CYLINDER COMP., FRONT FORK	1	1	1	1		
8	2K8-23158-L0	.GASKET	1	1	1	1		
9	3LC-23181-00	.BOLT, HEXAGON SOCKET HEAD	1	1	1	1		
10	4TW-23357-10	.NUT	1	1	1	1		
11	3YL-23141-00	.SPRING, FRONT FORK	1	1	1	1		
12	4TW-23142-10	.SEAT, SPRING UPPER	1	1	1	1		
13	4TW-23118-10	.SPACER	1	1	1	1		
14	4TW-23111-10	.BOLT, CAP	1	1	1	1		
15	3SP-23147-M0	..O-RING	1	1	1	1		
16	5KE-23128-00	.BOLT, AXLE HOLDER	2	2	2	2		
17	5KE-23103-20	FRONT FORK ASSY (R.H)	1	1	1	1		
18	5KE-23136-00	.TUBE, OUTER (RIGHT)	1	1	1	1		
19	36Y-23146-10	..WASHER, OIL SEAL	1	1	1	1		
20	3JD-23145-L0	..OIL SEAL	1	1	1	1		
21	26H-23156-00	..CLIP, OIL SEAL	1	1	1	1		
22	5KE-23120-20	.INNER TUBE COMP.2	1	1	1	1		
23	5KE-23170-10	.CYLINDER COMP., FRONT FORK	1	1	1	1		
24	2K8-23158-L0	.GASKET	1	1	1	1		
25	3LC-23181-00	.BOLT, HEXAGON SOCKET HEAD	1	1	1	1		
26	4TW-23357-10	.NUT	1	1	1	1		
27	3YL-23141-00	.SPRING, FRONT FORK	1	1	1	1		

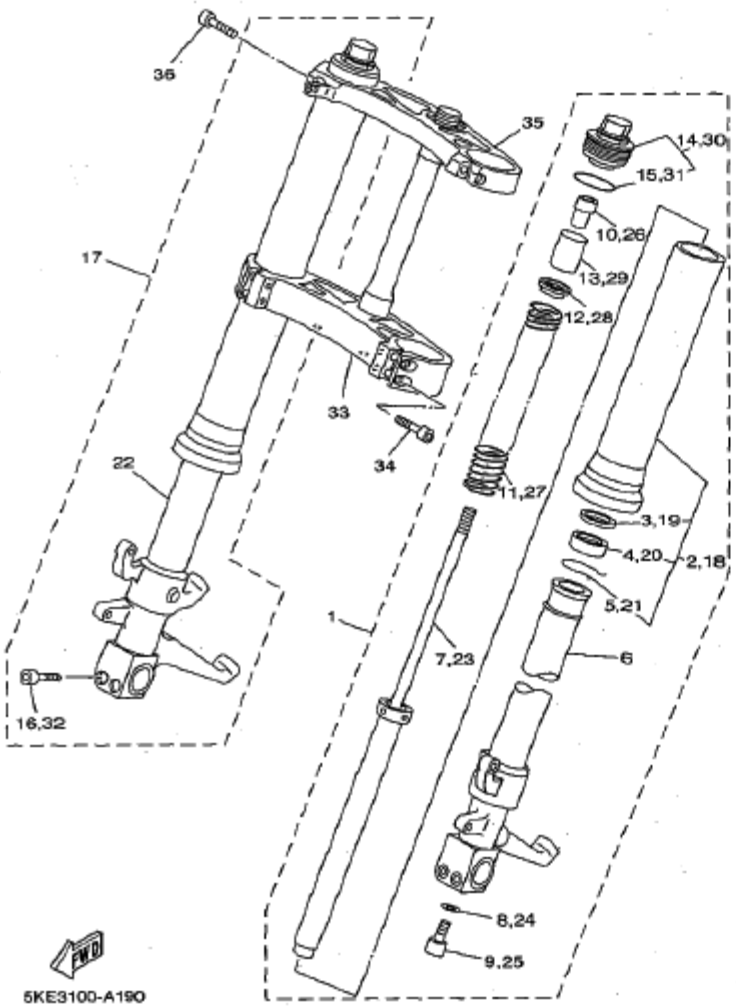

FIG. 19 FRONT FORK

REF. NO.	PART NO.	DESCRIPTION	USA	EUR	OCE	JPN		REMARKS
28	4TW-23142-10	.SEAT, SPRING UPPER	1	1	1	1		
29	4TW-23118-10	.SPACER	1	1	1	1		
30	4TW-23111-10	.BOLT, CAP	1	1	1	1		
31	3SP-23147-M0	..O-RING	1	1	1	1		
32	5KE-23128-00	.BOLT, AXLE HOLDER	2	2	2	2		
33	4TW-23340-21	UNDER BRACKET COMP.	1	1	1	1		
34	91314-08035	BOLT	4	4	4	4		
35	4TW-23435-01	CROWN, HANDLE	1	1	1	1		
36	91317-08035	BOLT	2	2	2	2		

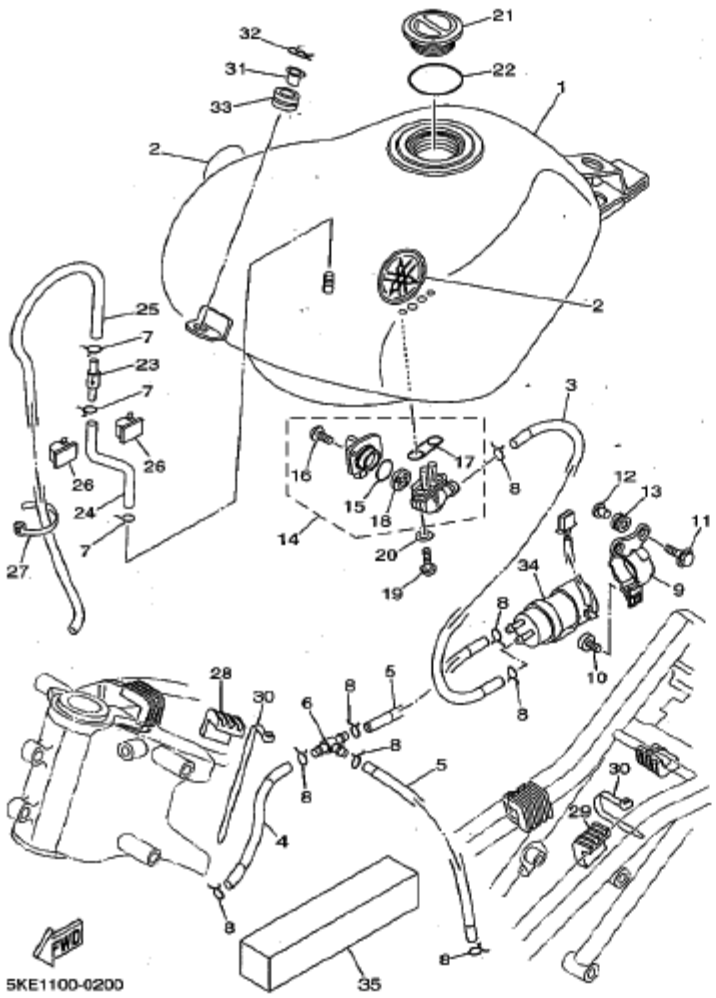

REF. NO.	PART NO.	DESCRIPTION	USA	EUR	OCE	JPN		REMARKS
1	5KE-24110-00-36	FUEL TANK COMP.	1	1	1	1		WW
2	5KE-2411B-00	EMBLEM	2	2	2	2		
3	5KE-24311-00	PIPE, FUEL 1	1	1	1	1		
4	5KE-24312-10	PIPE 2	1	1	1	1		
5	5KE-24313-00	PIPE 3	2	2	2	2		
6	69J-24378-00	PIPE, JOINT 4	1	1	1	1		
7	90467-09006	CLIP	3	3	3	3		
8	90467-10008	CLIP	8	8	8	8		
9	3CV-24491-10	BRACKET, FUEL PUMP	1	1	1	1		
10	98907-05008	SCREW, BIND	1	1	1	1		
11	90119-06096	BOLT, WITH WASHER	2	2	2	2		
12	90367-06737	COLLAR	2	2	2	2		
13	90480-13163	GROMMET	2	2	2	2		
14	4JT-24500-00	FUEL COCK ASSY 1	1	1	1	1		
15	3AJ-24534-00	.SEAL, COCK	1	1	1	1		
16	97801-03008	.SCREW, PAN HEAD	2	2	2	2		
17	4X8-24512-00	.O-RING	1	1	1	1		
18	3AJ-24523-00	.VALVE PACKING	1	1	1	1		
19	90149-06011	SCREW	2	2	2	2		
20	90202-05193	WASHER, PLATE	2	2	2	2		
21	4JT-24611-00	BODY, CAP	1	1	1	1		
22	4JT-24612-00	GASKET, CAP	1	1	1	1		
23	3XJ-24380-00	PIPE JOINT ASSY	1	1	1	1		
24	91A20-05020	TUBE, FLEXIBLE VINYL	1	1	1	1		
25	91A20-05065	TUBE, FLEXIBLE VINYL	1	1	1	1		
26	90464-25160	CLAMP	2	2	2	2		
27	90465-13152	CLAMP	1	1	1	1		

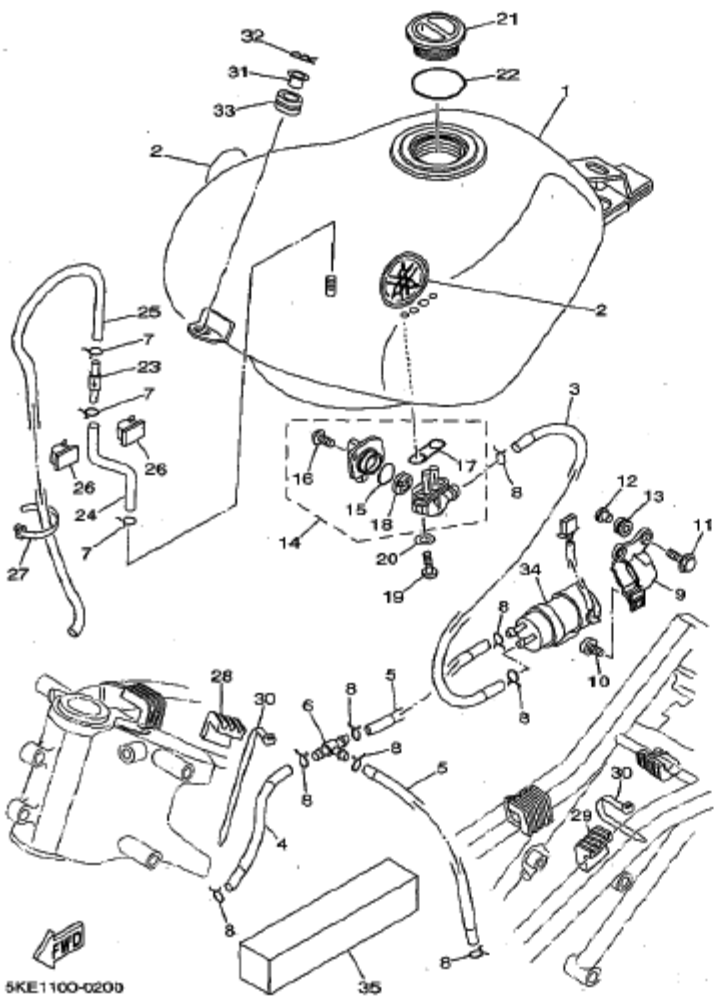

REF. NO.	PART NO.	DESCRIPTION	USA	EUR	OCE	JPN		REMARKS
28	4DP-24181-00	DAMPER, LOCATING 1	2	2	2	2		
29	3LC-24182-00	DAMPER, LOCATING 2	3	3	3	3		
30	90465-13275	CLAMP	5	5	5	5		
31	90387-081F5	COLLAR	1	1	1	1		
32	4JT-2411M-00	CLIP	1	1	1	1		
33	90480-18525	GROMMET	1	1	1	1		
34	4NK-13907-00	FUEL PUMP COMP.	1	1	1	1		
35	4JT-2411R-00	PLATE 1	10	10	10	10		AP

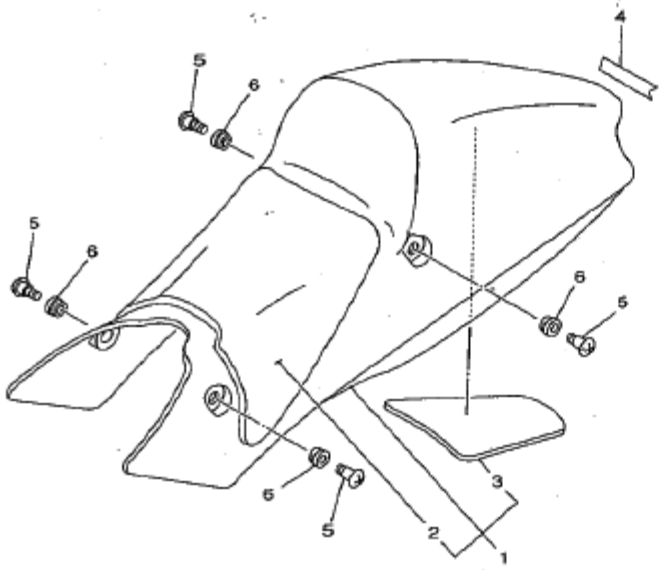

4TW3100-8210

REF. NO.	PART NO.	DESCRIPTION	USA	EUR	OCE	JPN		REMARKS
1	5KE-24710-00	SINGLE SEAT ASSY	1	1	1	1		
2	5KE-24713-00	.CUSHION	1	1	1	1		
3	4JT-24763-00	.PAD, SEAT 2	1	1	1	1		
4	99247-00100	EMBLEM, YAMAHA	2	2	2	2		
5	90150-06036	SCREW, ROUND HEAD	4	4	4	4		
6	90480-13197	GROMMET	4	4	4	4		

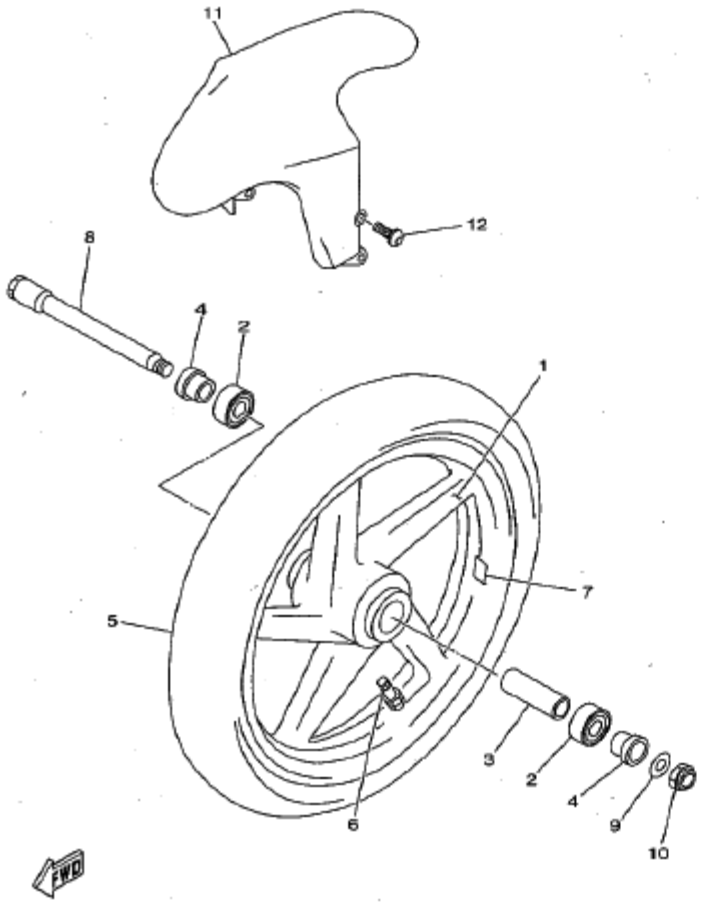

5KE3100-A220

REF. NO.	PART NO.	DESCRIPTION	USA	EUR	OCE	JPN	REMARKS
1	4TW-25168-00	CAST WHEEL, FRONT	1	1	1	1	
2	93306-00521	BEARING	2	2	2	2	
3	4TW-25117-00	SPACER, BEARING	1	1	1	1	
4	4TW-25183-00	COLLAR, WHEEL	2	2	2	2	
5	94112-1713L	TIRE (120/60 ZR17 KR106)	1	1	1	1	DUNLOP
6	93900-00031	VALVE, RIM	1	1	1	1	
7	4TW-25398-00	BALANCER, WHEEL	1	1	1	1	UN
8	4DP-25181-10	AXLE, WHEEL	1	1	1	1	
9	90201-183E1	WASHER, PLATE	1	1	1	1	
10	90185-18104	NUT, SELF-LOCKING	1	1	1	1	
11	4TW-21510-00	FRONT FENDER COMP.	1	1	1	1	
12	90111-06023	BOLT	4	4	4	4	

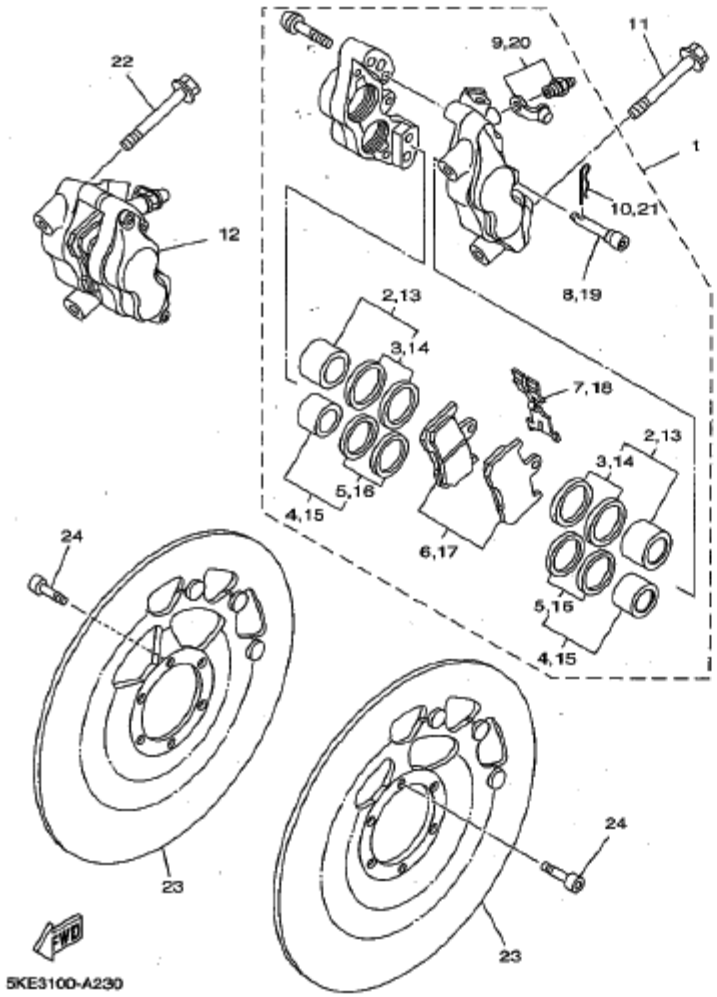

REF. NO.	PART NO.	DESCRIPTION	USA	EUR	OCE	JPN		REMARKS
1	5KE-2580T-00	CALIPER ASSY (LEFT)	1	1	1	1		
2	4TW-W0057-00	.PISTON ASSY, CALIPER	1	1	1	1		
3	4TW-W0047-00	..CALIPER SEAL KIT	1	1	1	1		
4	4TW-W0057-10	.PISTON ASSY, CALIPER	1	1	1	1		
5	4TW-W0047-10	..CALIPER SEAL KIT	1	1	1	1		
6	5KE-W0045-00	.BRAKE PAD KIT	1	1	1	1		
7	5KE-25919-00	.SUPPORT, PAD	1	1	1	1		
8	5KE-25924-00	.PIN, PAD	1	1	1	1		
9	1UY-W0048-50	.BLEED SCREW KIT	1	1	1	1		
10	90468-10050	.CLIP	1	1	1	1		
11	5KE-25818-00	BOLT, CALIPER	2	2	2	2		
12	5KE-2580U-00	CALIPER ASSY (RIGHT)	1	1	1	1		
13	4TW-W0057-00	.PISTON ASSY, CALIPER	1	1	1	1		
14	4TW-W0047-00	..CALIPER SEAL KIT	1	1	1	1		
15	4TW-W0057-10	.PISTON ASSY, CALIPER	1	1	1	1		
16	4TW-W0047-10	..CALIPER SEAL KIT	1	1	1	1		
17	5KE-W0045-00	.BRAKE PAD KIT	1	1	1	1		
18	5KE-25919-00	.SUPPORT, PAD	1	1	1	1		
19	5KE-25924-00	.PIN, PAD	1	1	1	1		
20	1UY-W0048-50	.BLEED SCREW KIT	1	1	1	1		
21	90468-10050	.CLIP	1	1	1	1		
22	5KE-25818-00	BOLT, CALIPER	2	2	2	2		
23	4JT-2581T-00	DISC BRAKE ASSY	2	2	2	2		
24	90110-08193	BOLT, HEXAGON SOCKET HEAD	12	12	12	12		

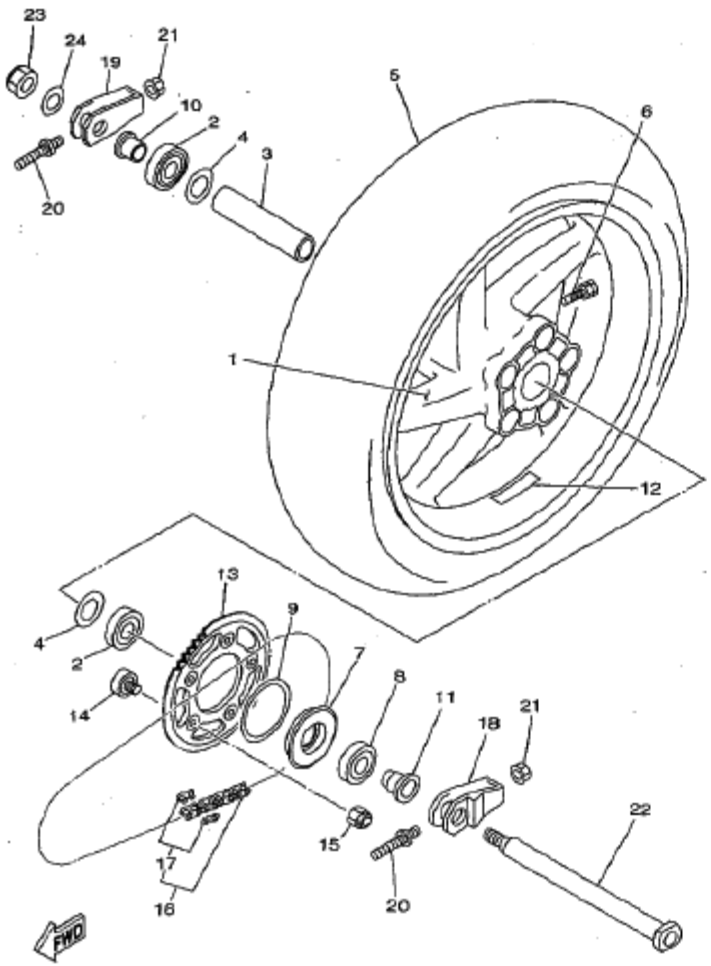

5KE2100-1240

REF. NO.	PART NO.	DESCRIPTION	USA	EUR	OCE	JPN		REMARKS
1	5KE-25338-00	CAST WHEEL, REAR	1	1	1	1		
2	93306-00521	BEARING	2	2	2	2		
3	4TW-25317-00	SPACER, BEARING	1	1	1	1		
4	4DP-2518A-00	PLATE, FITTING	2	2	2	2		
5	94116-1713M	TIRE (165/55 ZR17 KR108)	1	1	1	1		DUNLOP
6	93900-00031	VALVE, RIM	1	1	1	1		
7	5KE-25386-10	CLUTCH, HUB	1	1	1	1		
8	93306-90601	BEARING (B6906)	1	1	1	1		
9	5KE-25384-00	WASHER, WHEEL	1	1	1	1		
10	4TW-25383-00	COLLAR, WHEEL	1	1	1	1		
11	5KE-25376-00	COLLAR, WHEEL	1	1	1	1		
12	4TW-25398-00	BALANCER, WHEEL	1	1	1	1		UN
13	5KE-25436-10	SPROCKET, DRIVEN (36T)	1	1	1	1		STD
	5KE-25435-10	SPROCKET, DRIVEN (35T)	1	1	1	1		AP
	5KE-25437-10	SPROCKET, DRIVEN (37T)	1	1	1	1		AP
	5KE-25438-10	SPROCKET, DRIVEN (38T)	1	1	1	1		AP
	5KE-25439-10	SPROCKET, DRIVEN (39T)	1	1	1	1		AP
	5KE-25440-10	SPROCKET, DRIVEN (40T)	1	1	1	1		AP
14	3YL-25364-00	DAMPER	5	5	5	5		
15	90185-08097	NUT, SELF-LOCKING	5	5	5	5		
16	94561-62110	CHAIN (RKGB520TRU 110L)	1	1	1	1		STD
	94561-62114	CHAIN (RKGB520TRU 114L)	1	1	1	1		AP
17	94661-62031	JOINT, CHAIN	1	1	1	1		
18	4TW-25388-01	PULLER, CHAIN 1	1	1	1	1		
19	4TW-25389-01	PULLER, CHAIN 2	1	1	1	1		
20	4DP-25379-00	BOLT, CHAIN PULLAR	2	2	2	2		
21	90185-08097	NUT, SELF-LOCKING	2	2	2	2		

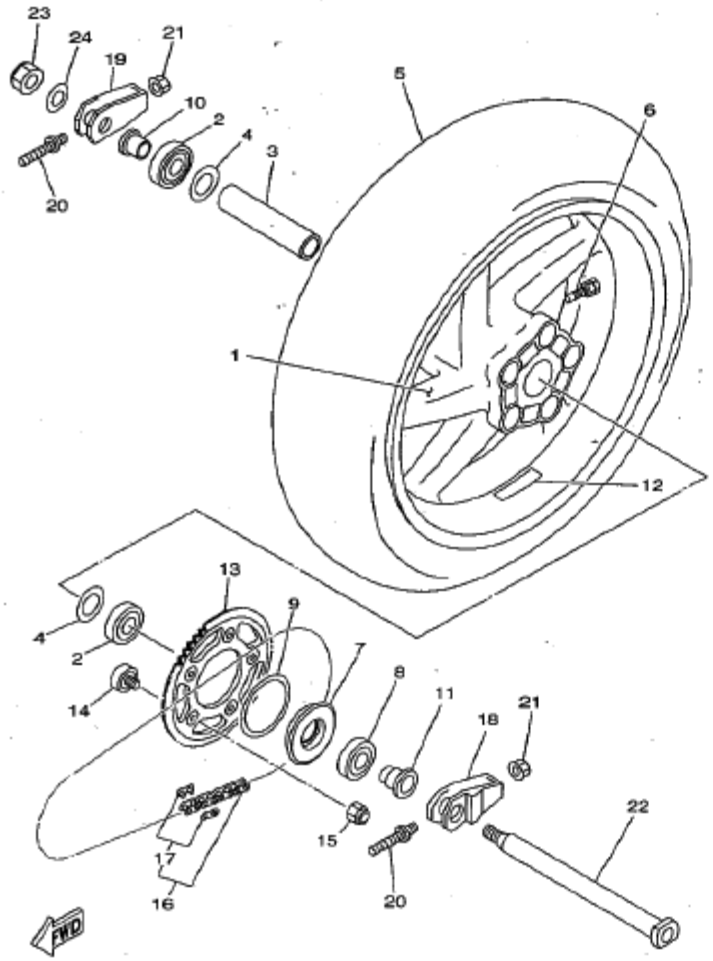

5KE2100-1240

REF. NO.	PART NO.	DESCRIPTION	USA	EUR	OCE	JPN		REMARKS
22	4TW-25381-00	AXLE, WHEEL	1	1	1	1		
23	90185-18104	NUT, SELF-LOCKING	1	1	1	1		
24	90201-183E1	WASHER, PLATE	1	1	1	1		

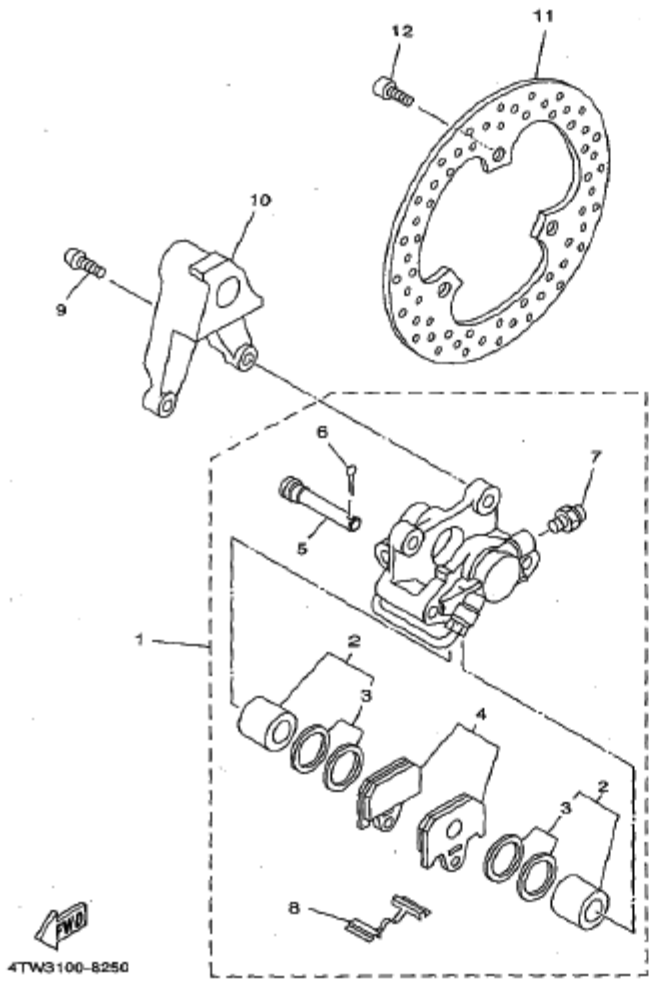

FIG. 25 REAR BRAKE CALIPER

REF. NO.	PART NO.	DESCRIPTION	USA	EUR	OCE	JPN		REMARKS
1	4TW-2580W-01	CALIPER ASSY, REAR 2	1	1	1	1		
2	4DP-W0057-00	.PISTON ASSY, CALIPER	1	1	1	1		
3	3LC-W0047-50	..CALIPER SEAL KIT	1	1	1	1		
4	4TW-W0046-00	.BRAKE PAD KIT 2	1	1	1	1		
5	4JT-25924-00	.PIN, PAD	1	1	1	1		
6	91401-16012	.PIN, COTTER	1	1	1	1		
7	1UY-W0048-50	.BLEED SCREW KIT	1	1	1	1		
8	5KE-25919-50	.SUPPORT, PAD	1	1	1	1		
9	92017-08020	BOLT, BUTTON HEAD	2	2	2	2		
10	4TW-25819-00	BRACKET, CALIPER	1	1	1	1		
11	4TW-2582W-00	DISC, REAR BRAKE 2	1	1	1	1		
12	90110-08193	BOLT, HEXAGON SOCKET HEAD	3	3	3	3		

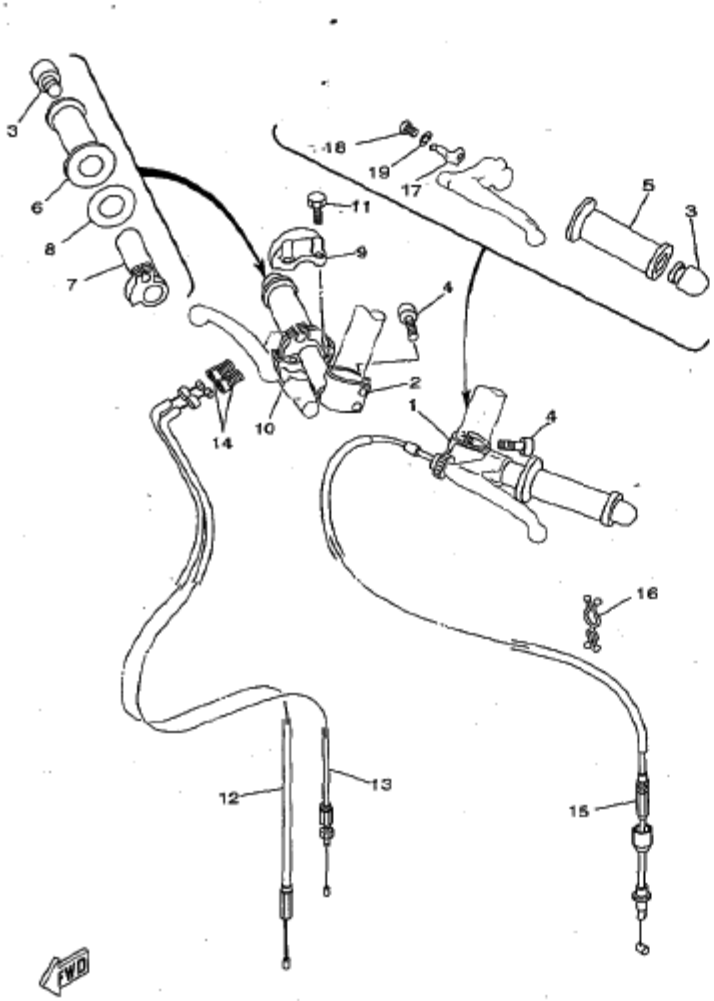

4TW3100-8260

FIG. 26 STEERING HANDLE. CABLE

NO.			5	4	0	5		
1	3YL-26121-00	HANDLEBAR (LEFT)	1	1	1	1		
2	3YL-26122-01	HANDLEBAR (RIGHT)	1	1	1	1		
3	4JT-26246-00	END, GRIP	2	2	2	2		
4	91317-06025	BOLT	4	4	4	4		
5	47X-26241-00	GRIP	1	1	1	1		
6	47X-26242-00	GRIP (RIGHT)	1	1	1	1		
7	3YL-26243-00	TUBE, THROTTLE GUIDE	1	1	1	1		
8	3Y1-26249-00	RING, LEAF	1	1	1	1		
9	3YL-26281-01	CAP, GRIP UPPER	1	1	1	1		
10	3YL-26282-00	CAP, GRIP LOWER	1	1	1	1		
11	91317-05020	BOLT	2	2	2	2		
12	5KE-26311-00	CABLE, THROTTLE 1	1	1	1	1		
13	5KE-26312-00	CABLE, THROTTLE 2	1	1	1	1		
14	90123-06007	BOLT	2	2	2	2		
15	5KE-26335-00	CABLE, CLUTCH	1	1	1	1		
16	90464-16115	CLAMP	1	1	1	1		
17	5F6-26368-00	SPRING, LOCK	1	1	1	1		
18	98507-05008	SCREW, PAN HEAD	1	1	1	1		
19	92907-05100	WASHER, SPRING	1	1	1	1		

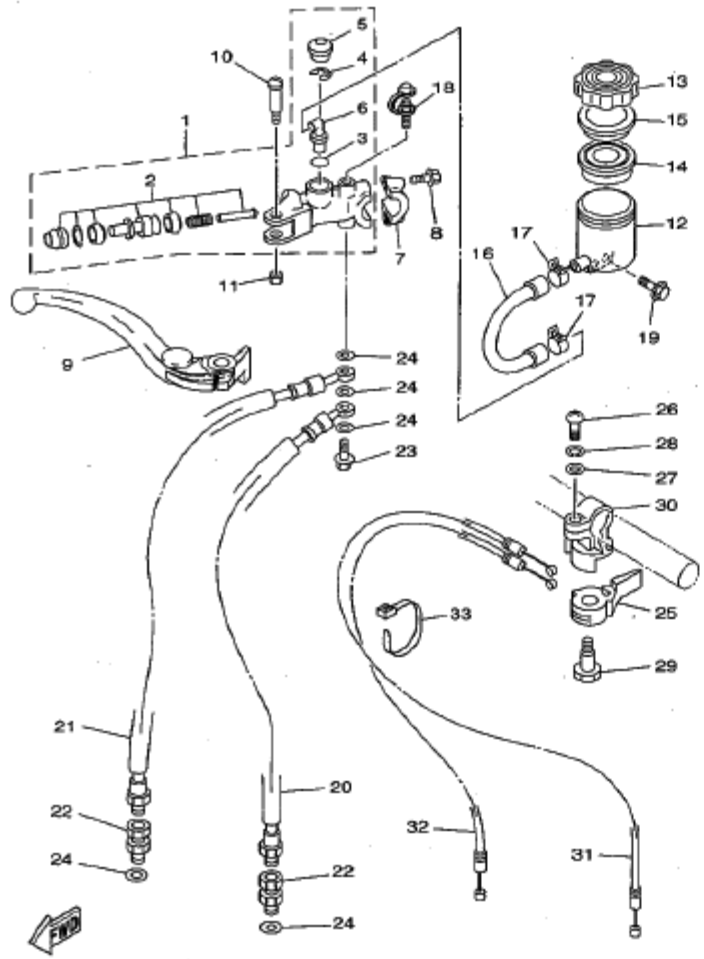

REF. NO.	PART NO.	DESCRIPTION	USA	EUR	OCE	JPN	REMARKS
1	5KE-W2587-00	MASTER CYLINDER SUB ASSY	1	1	1	1	
2	5KE-W0041-00	.CYLINDER KIT, MASTER	1	1	1	1	
3	93210-15620	.O-RING	1	1	1	1	
4	2VN-25866-00	.CIRCLIP	1	1	1	1	
5	3FV-2589A-00	.COVER, DUST	1	1	1	1	
6	2VN-2582A-50	.JOINT	1	1	1	1	
7	56A-25867-00	BRACKET, MASTER CYLINDER	1	1	1	1	
8	5EB-26332-00	BOLT	2	2	2	2	
9	5KE-83922-10	LEVER 2	1	1	1	1	
10	3FV-2589F-00	BOLT, LEVER	1	1	1	1	
11	95606-06100	NUT, U	1	1	1	1	
12	3FV-25894-00	TANK, RESERVOIR	1	1	1	1	
13	3GM-25852-50	CAP, RESERVOIR	1	1	1	1	
14	3FV-25854-00	DIAPHRAGM, RESERVOIR	1	1	1	1	
15	2J2-25855-50	BUSH,DIAPHRAGM	1	1	1	1	
16	5KE-25895-00	HOSE, RESERVOIR	1	1	1	1	
17	3PA-24356-00	CLIP, PIPE 1	2	2	2	2	
18	1UY-W0048-50	BLEED SCREW KIT	1	1	1	1	
19	95027-06014	BOLT, FLANGE	1	1	1	1	
20	5KE-25872-00	HOSE, BRAKE 1	1	1	1	1	
21	5KE-25873-00	HOSE, BRAKE 2	1	1	1	1	
22	3LC-25885-00	JOINT	2	2	2	2	
23	90401-10180	BOLT, UNION	1	1	1	1	
24	90201-10118	WASHER, PLATE	5	5	5	5	
25	240-83941-00	LEVER, STARTER	1	1	1	1	
26	98507-06018	SCREW, PAN HEAD	1	1	1	1	
27	90201-12175	WASHER, PLATE	1	1	1	1	

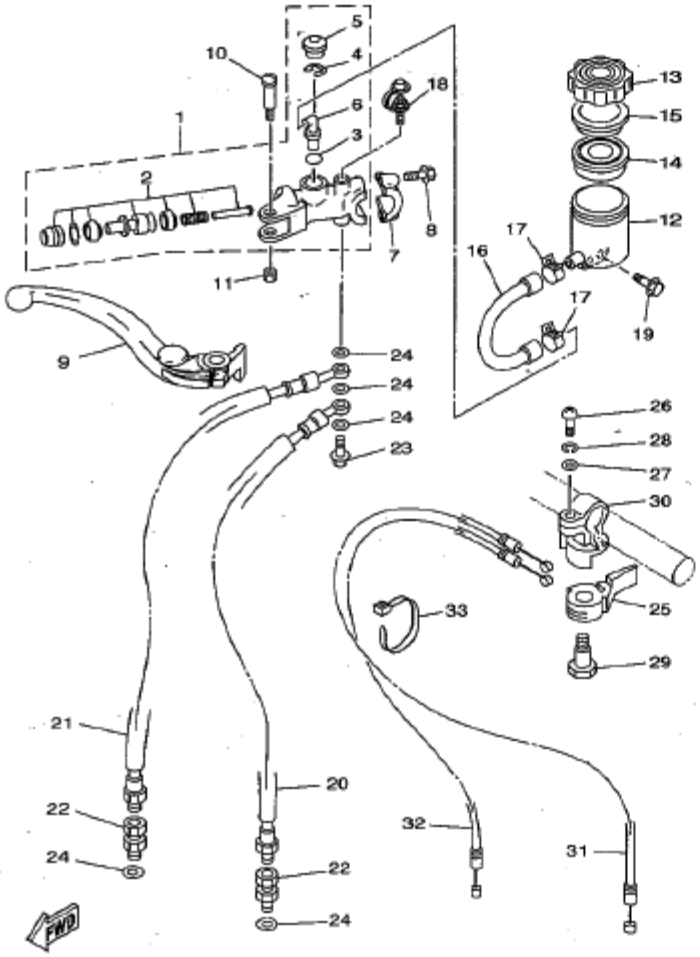

REF. NO.	PART NO.	DESCRIPTION	USA	EUR	OCE	JPN		REMARKS
28	92907-06100	WASHER, SPRING	1	1	1	1		
29	90109-06398	BOLT	1	1	1	1		
30	240-83946-00	HOLDER, STARTER LEVER	1	1	1	1		
31	4DP-26331-00	CABLE, STARTER 1	1	1	1	1		
32	4DP-26334-01	CABLE, STARTER 2	1	1	1	1		
33	90465-13152	CLAMP	1	1	1	1		

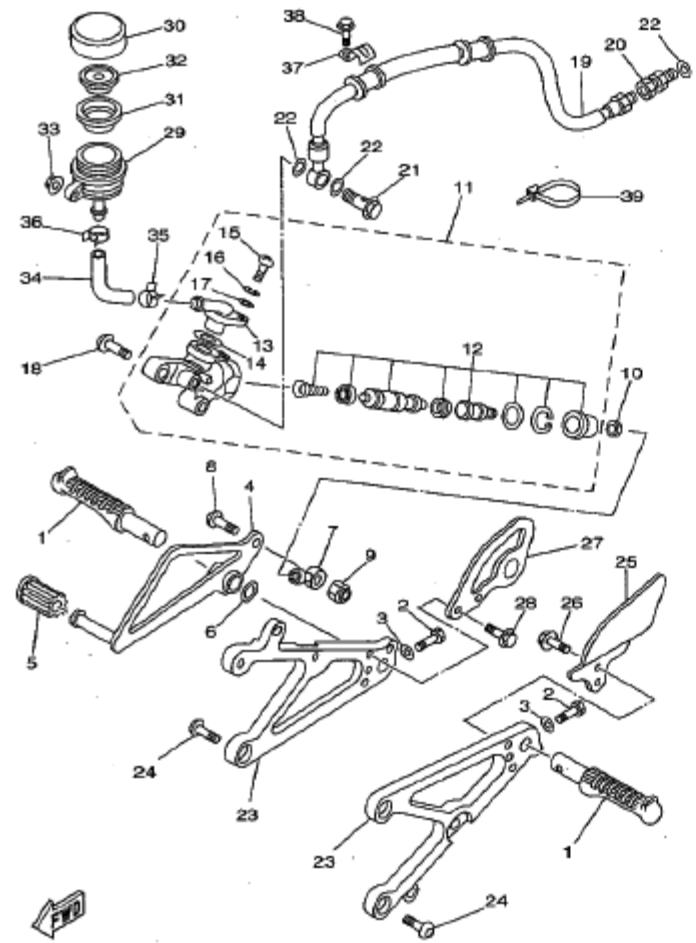

5KE1100-0280

REF. NO.	PART NO.	DESCRIPTION	USA	EUR	OCE	JPN	REMARKS
1	4JT-27411-20	FOOTREST 1	2	2	2	2	
2	97007-08020	BOLT	2	2	2	2	
3	92907-08600	WASHER, PLATE	2	2	2	2	
4	5KE-27211-00	PEDAL, BRAKE	1	1	1	1	
5	4A0-18113-00	COVER, SHIFT PEDAL	1	1	1	1	
6	90201-14212	WASHER, PLATE	1	1	1	1	
7	8CW-18156-00	JOINT 1	1	1	1	1	
8	92017-06020	BOLT, BUTTON HEAD	1	1	1	1	
9	95607-06100	NUT, U	1	1	1	1	
10	95307-06600	NUT	1	1	1	1	
11	3YL-2583V-00	RR. MASTER CYLINDER ASSY.	1	1	1	1	
12	3YL-W0042-50	.CYLINDER KIT, MASTER	1	1	1	1	
13	36Y-2582A-50	.JOINT	1	1	1	1	
14	93210-15620	.O-RING	1	1	1	1	
15	98511-04012	.SCREW, PAN HEAD	1	1	1	1	
16	92902-04100	.WASHER, SPRING	1	1	1	1	
17	92901-04600	.WASHER, PLATE	1	1	1	1	
18	92017-08025	BOLT, BUTTON HEAD	2	2	2	2	
19	4TW-25874-00	HOSE, BRAKE	1	1	1	1	
20	3LC-25885-00	JOINT	1	1	1	1	
21	90401-10168	BOLT, UNION	1	1	1	1	
22	90201-10118	WASHER, PLATE	3	3	3	3	
23	4JT-27412-20	BRACKET, FOOTREST 1	2	2	2	2	
24	92017-08020	BOLT, BUTTON HEAD	4	4	4	4	
25	4TW-27445-00	PLATE 1	1	1	1	1	
26	90119-05239	BOLT, WITH WASHER	2	2	2	2	
27	4TW-27264-00	BRACKET 2	1	1	1	1	

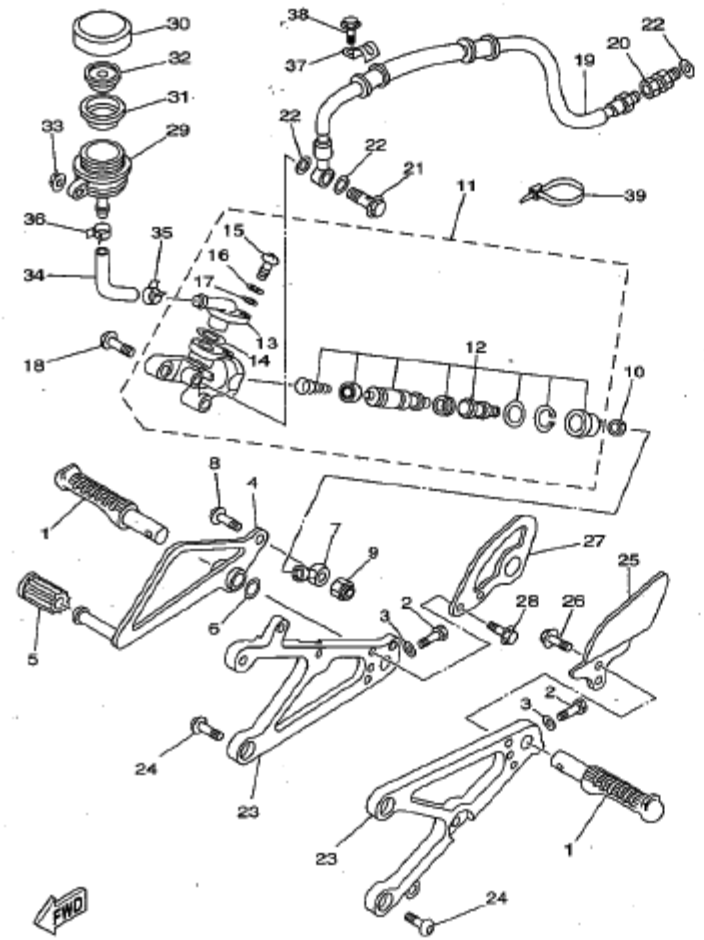

REF. NO.	PART NO.	DESCRIPTION	USA	EUR	OCE	JPN		REMARKS
28	90119-05239	BOLT, WITH WASHER	2	2	2	2		
29	4EW-25894-00	TANK, RESERVOIR	1	1	1	1		
30	3XP-25852-50	CAP, RESERVOIR	1	1	1	1		
31	2VN-25854-00	DIAPHRAGM, RESERVOIR	1	1	1	1		
32	2VN-25855-00	BUSH,DIAPHRAGM	1	1	1	1		
33	95607-06200	NUT, SELF U-FLANGE	1	1	1	1		
34	4TW-25895-00	HOSE, RESERVOIR	1	1	1	1		
35	90467-14057	CLIP	1	1	1	1		
36	90467-11044	CLIP	1	1	1	1		
37	3XV-25876-00	HOLDER, BRAKE HOSE 2	2	2	2	2		
38	95027-06016	BOLT, FLANGE	2	2	2	2		
39	90464-12089	CLAMP	2	2	2	2		

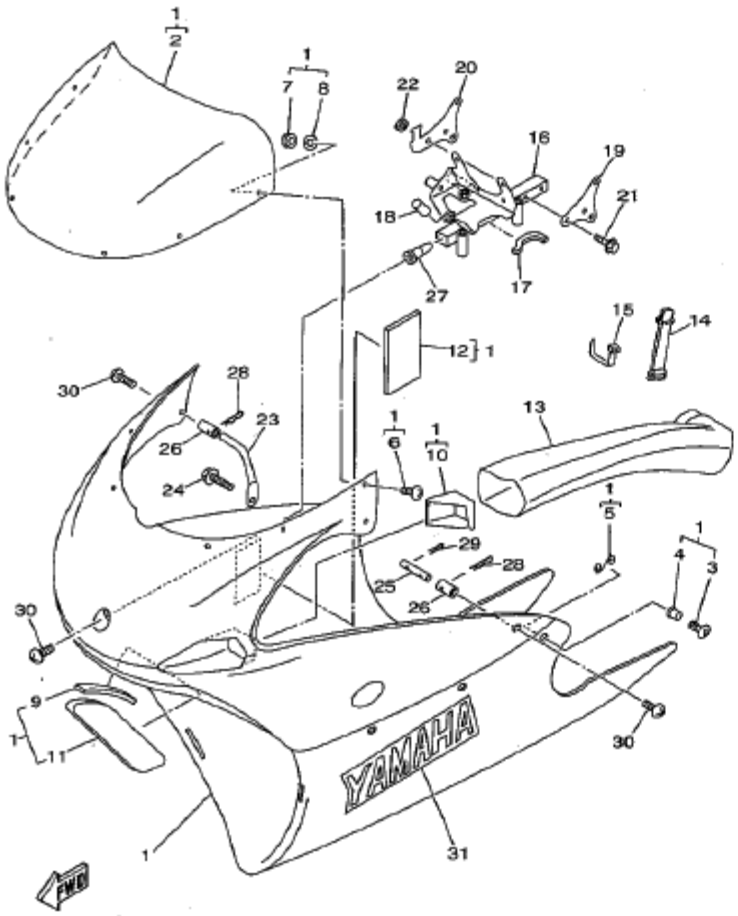

5KE2100-1290

REF. NO.	PART NO.	DESCRIPTION	USA	EUR	OCE	JPN		REMARKS
1	5KE-28350-00	COWLING ASSY	1	1	1	1		
2	4TW-28381-10	.WINDSHIELD	1	1	1	1		
3	3YL-28386-00	.HEAD	5	5	5	5		
4	240-28389-00	.RIVET	5	5	5	5		
5	3YL-28388-00	.SPRING	5	5	5	5		
6	98907-04010	.SCREW, BIND	6	6	6	6		
7	95607-04100	.NUT, U	6	6	6	6		
8	92907-04200	.WASHER	6	6	6	6		
9	2TV-21638-00	.DAMPER 1	1	1	1	1		
10	4TW-28371-00	.DAMPER	1	1	1	1		
11	4TW-28371-10	.DAMPER	1	1	1	1		
12	3Y6-21747-00	.DAMPER	1	1	1	1		
13	5KE-2838N-00	DUCT 1	1	1	1	1		
14	18G-82131-00	BAND, BATTERY	1	1	1	1		
15	90465-10098	CLAMP	1	1	1	1		
16	5KE-28356-01	STAY 1	1	1	1	1		
17	5KE-28345-00	MOLE 1	1	1	1	1		
18	90446-17346	HOSE	1	1	1	1		
19	4DP-2836A-00	BRACKET 1	1	1	1	1		
20	4TW-2836E-00	BRACKET 2	1	1	1	1		
21	95027-06030	BOLT, FLANGE	4	4	4	4		
22	95617-06100	NUT, U	4	4	4	4		
23	4JT-28321-00	STAY 1	2	2	2	2		
24	95027-06014	BOLT, FLANGE	2	2	2	2		
25	3YL-28358-00	STAY 3	2	2	2	2		
26	4A0-28364-00	NUT	4	4	4	4		
27	4DP-28362-01	NUT	1	1	1	1		

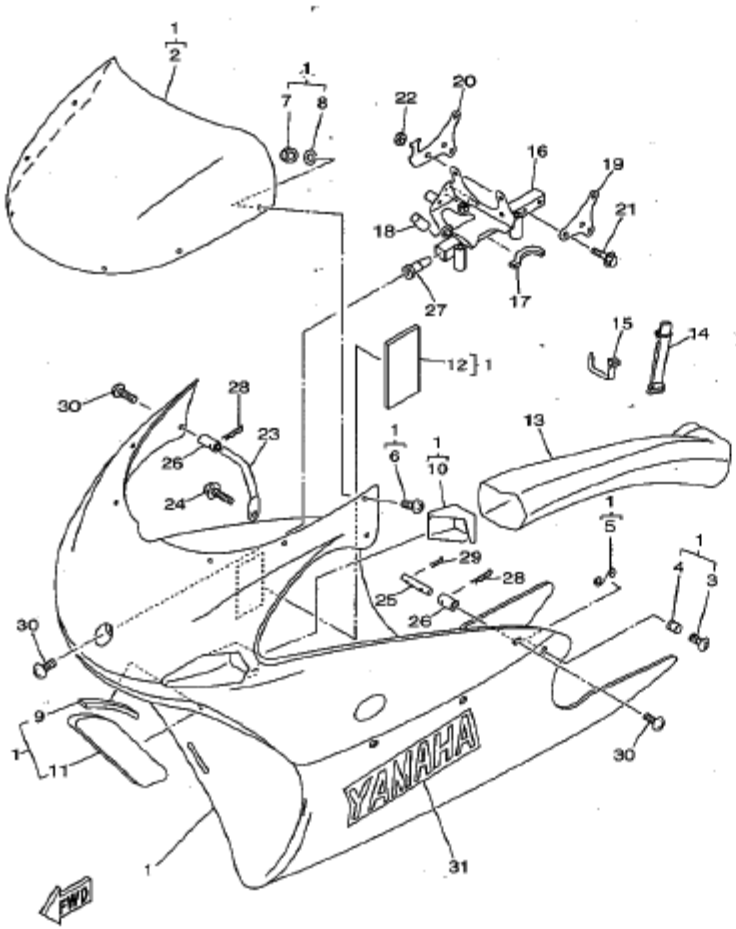

5KE2100-1290

REF. NO.	PART NO.	DESCRIPTION	USA	EUR	OCE	JPN		REMARKS
28	4DP-28334-00	CLIP, COWLING	4	4	4	4		
29	91401-25030	PIN, COTTER	2	2	2	2		
30	90150-06021	SCREW, ROUND HEAD	5	5	5	5		
31	99247-00280	EMBLEM, YAMAHA	2	2	2	2		

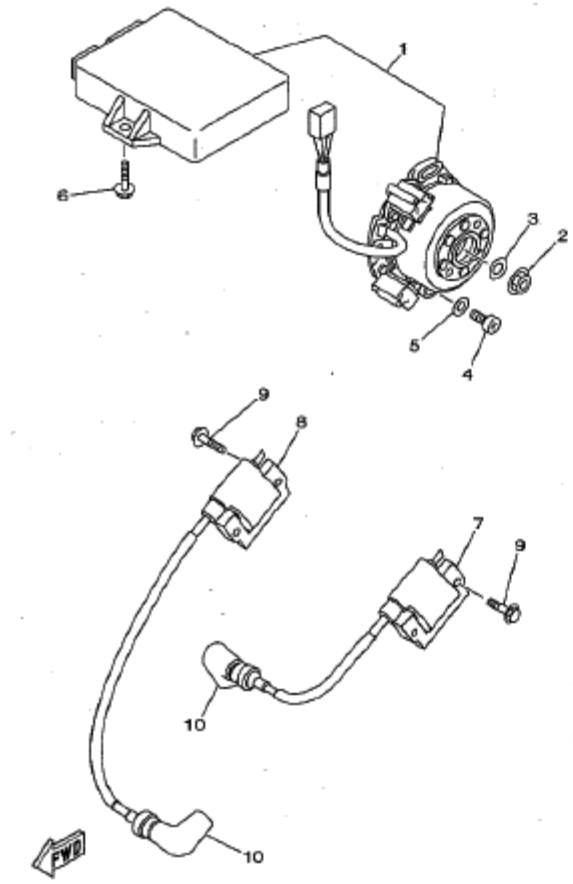

REF. NO.	PART NO.	DESCRIPTION	USA	EUR	OCE	JPN		REMARKS
1	5KE-85501-20	C.D.I. MAGNETO SET	1	1	1	1		
2	90179-12248	NUT	1	1	1	1		
3	90201-127E1	WASHER, PLATE	1	1	1	1		
4	98580-06020	SCREW, PAN HEAD	2	2	2	2		
5	90201-06043	WASHER, PLATE	2	2	2	2		
6	95027-06020	BOLT, FLANGE	2	2	2	2		
7	3YL-82310-00	IGNITION COIL ASSY	1	1	1	1		
8	3YL-82320-01	IGNITION COIL ASSY	1	1	1	1		
9	95027-06020	BOLT, FLANGE	4	4	4	4		
10	4PE-82370-10	PLUG CAP ASSY	2	2	2	2		

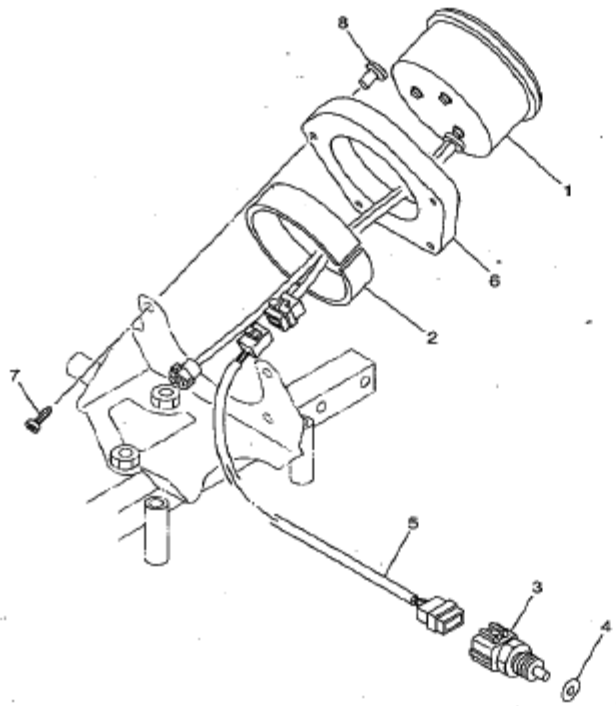

FWD

5KE2100-1310

REF. NO.	PART NO.	DESCRIPTION	USA	EUR	OCE	JPN		REMARKS
1	5KE-83540-01	TACHOMETER ASSY	1	1	1	1		
2	4A0-83541-00	DAMPER	1	1	1	1		
3	5KE-83591-10	THERMO UNIT	1	1	1	1		
4	90430-08020	GASKET	1	1	1	1		
5	5KE-83553-00	WIRE, LEAD	1	1	1	1		
6	5KE-83611-00	PANEL, METER	1	1	1	1		
7	97780-40110	SCREW, TAPPING	4	4	4	4		
8	4A0-83522-00	COLLAR	4	4	4	4		

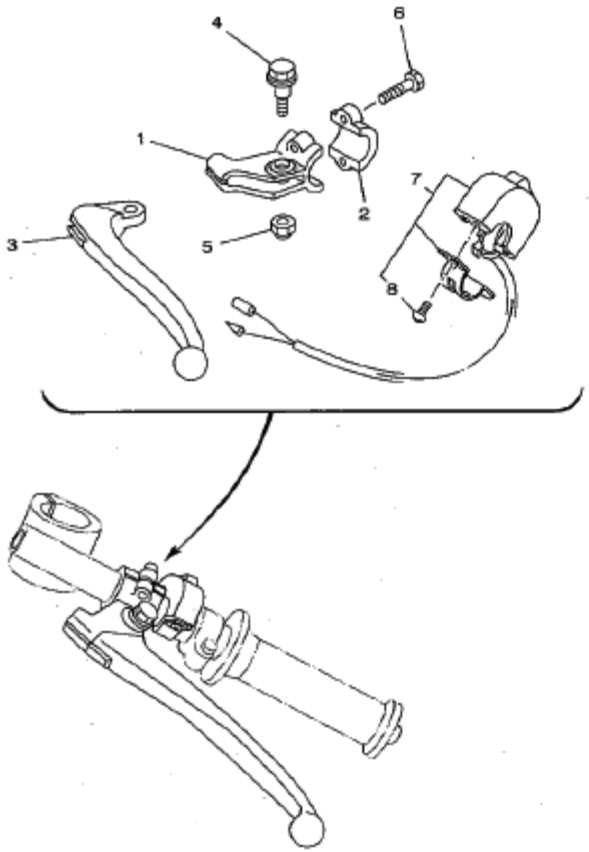

5KE3100-A320

REF. NO.	PART NO.	DESCRIPTION	USA	EUR	OCE	JPN		REMARKS
1	5F6-82911-00	HOLDER, LEVER 1	1	1	1	1		
2	4V4-82913-00	HOLDER, LEVER LOWER 1	1	1	1	1		
3	214-83912-00	LEVER 1	1	1	1	1		
4	90109-08799	BOLT	1	1	1	1		
5	95607-06100	NUT, U	1	1	1	1		
6	97007-05020	BOLT	2	2	2	2		
7	4TW-83976-00	SWITCH, HANDLE 1	1	1	1	1		
8	98507-04014	.SCREW, PAN HEAD	2	2	2	2		

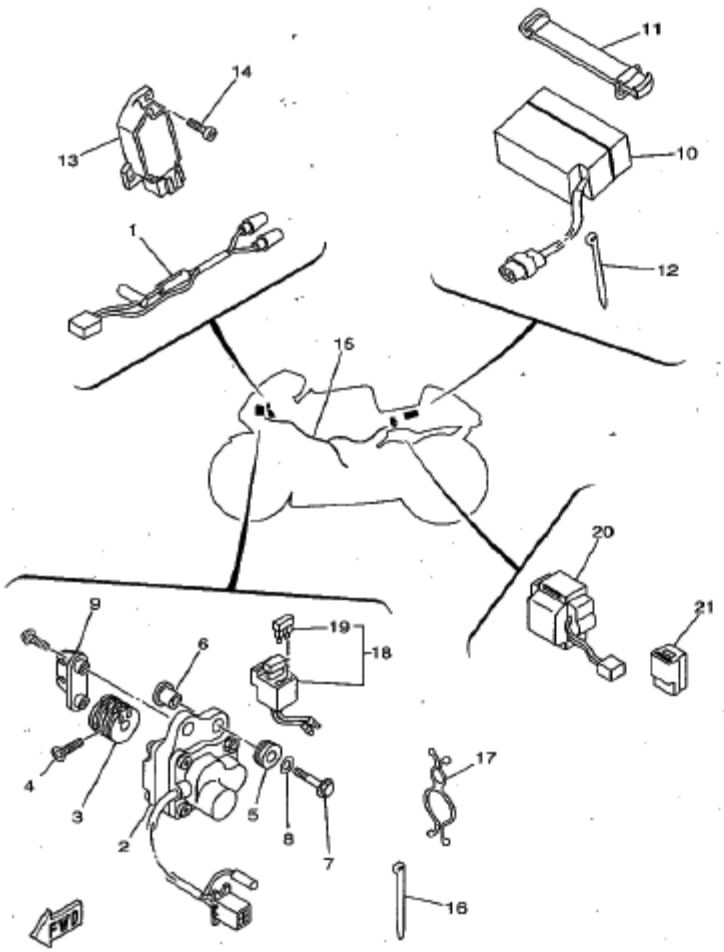

5KE1100-0330

REF. NO.	PART NO.	DESCRIPTION	USA	EUR	OCE	JPN		REMARKS
1	4TW-82117-00	WIRE, LEAD	1	1	1	1		
2	3LC-85850-00	GEARED MOTOR COMP.	1	1	1	1		
3	3YL-85821-00	PULLEY, DRIVE	1	1	1	1		
4	90151-05031	SCREW, COUNTERSUNK	1	1	1	1		
5	90480-14023	GROMMET	2	2	2	2		
6	90387-063E6	COLLAR	2	2	2	2		
7	95027-06025	BOLT, FLANGE	2	2	2	2		
8	90201-06380	WASHER, PLATE	2	2	2	2		
9	3YL-85824-00	BRACKET, CABLE	1	1	1	1		
10	4TW-82100-10	BATTERY ASSY (GS PE12V0.8)	1	1	1			
	4TW-82100-00	BATTERY ASSY (GS PE12V0.8)				1		
11	18G-82131-00	BAND, BATTERY	1	1	1	1		
12	90464-13077	CLAMP	1	1	1	1		
13	1JK-81960-A1	RECTIFIER & REGULATOR ASSY	1	1	1	1		
14	98507-06020	SCREW, PAN HEAD	2	2	2	2		
15	5KE-82590-20	WIRE HARNESS ASSY	1	1	1	1		
16	90465-13275	CLAMP	2	2	2	2		
17	90464-26114	CLAMP	2	2	2	2		
18	4HF-82150-00	FUSE HOLDER ASSY	1	1	1	1		
19	42X-82151-00	FUSE (10A-BL)	2	2	2	2		
20	4TW-82576-00	EMERGENCY STOP SWITCH ASSY	1	1	1	1		
21	1UY-81950-92	RELAY ASSY	1	1	1	1		

部品番号索引表（中５桁順）

PART NO.	GRID NO.
5KE-W0041-00	D- 9
3YL-W0042-50	D- 11
5KE-W0045-00	D- 4
4TW-W0046-00	D- 7
3LC-W0047-50	D- 7
4TW-W0047-00	D- 4
4TW-W0047-10	D- 4
1UY-W0048-50	D- 4
	D- 7
	D- 9
4DP-W0057-00	D- 7
4TW-W0057-00	D- 4
4TW-W0057-10	D- 4
5KE-W2587-00	D- 9
4DP-Y1332-00	B- 8
5KE-11111-00	B- 2
5KE-1131A-00	B- 2
1RK-1131E-00	B- 2
3LC-1131V-00	B- 2
5KE-11310-00	B- 2
4DP-1132E-00	B- 2
4TW-1133E-00	B- 2
4TW-1133F-00	B- 3
4TW-1133G-01	B- 3
4TW-1133H-02	B- 3
5KE-11351-20	B- 3
5KE-11351-30	B- 3
5KE-11351-40	B- 3
5KE-11351-50	B- 3
5KE-11351-60	B- 3
5KE-11400-10	B- 4
5KE-11455-00	B- 5
5KE-11531-00	B- 5
5KE-11536-00	B- 4
4JT-11611-10	B- 4
5KE-11631-10-A0	B- 4
5KE-11631-10-B0	B- 4
5KE-11631-10-C0	B- 4
4XM-11633-01	B- 4
3YL-11932-00	B- 2
3YL-11932-10	B- 2
3YL-12232-00	B- 7
5KE-12422-01	B- 6
5KE-12428-00	B- 6
5KE-12450-00	B- 6
4TW-12461-01	B- 7
22W-12462-00	B- 7
5KE-12482-00	B- 7

PART NO.	GRID NO.
5KE-12483-00	B- 7
4TW-12484-10	B- 7
5KE-13161-00	B- 8
5H0-13310-00	B- 8
5KE-13316-00	B- 8
4DP-13324-00	B- 15
5KE-13411-00	B- 8
5KE-13555-00	B- 9
5KE-13565-00	B- 9
5KE-13610-00	B- 9
3XV-13613-01	B- 9
2KM-13614-00	B- 9
3YL-13617-00	B- 9
5KE-13620-00	B- 9
5KE-13621-00	B- 9
5KE-13622-00	B- 9
4NK-13907-00	C- 15
4TW-1410A-00	B- 10
5KE-1410H-00	B- 10
5KE-14101-20	B- 10
5KE-14102-20	B- 10
3JD-14104-00	B- 10
4TW-14107-15	B- 10
5KE-14112-60	B- 11
5ET-14115-00	B- 10
4TW-14131-00	B- 10
137-1414K-00	B- 11
137-1414K-08	B- 11
137-1414K-12	B- 11
5KE-14141-R9	B- 10
5KE-14141-S0	B- 10
5KE-14141-S1	B- 10
5KE-14141-S2	B- 10
5KE-14141-S3	B- 10
5KE-14141-S4	B- 10
5KE-14141-S5	B- 11
5KE-14141-S6	B- 10
4KM-14142-30	B- 11
4KM-14142-35	B- 11
4KM-14142-40	B- 11
137-14143-70	B- 11
137-14143-72	B- 11
137-14143-74	B- 11
137-14143-76	B- 11
137-14143-78	B- 11
137-14143-80	B- 11
137-14143-82	B- 11
137-14143-84	B- 11

PART NO.	GRID NO.
137-14143-86	B- 11
137-14143-88	B- 11
137-14143-90	B- 11
137-14143-92	B- 11
137-14143-94	B- 11
137-14143-96	B- 11
137-14143-98	B- 11
2K6-14147-00	B- 10
5ET-14147-00	B- 11
4TW-1416A-00	B- 11
5ET-14185-00	B- 10
353-14186-00	B- 10
4PE-14194-00	B- 10
4TW-14197-00	B- 11
630-14231-11	B- 10
630-14231-12	B- 10
630-14231-13	B- 10
8J0-14251-00	B- 12
5KE-14261-00	B- 10
1FN-14565-00	B- 10
5KE-14610-21	B- 13
5KE-14610-31	B- 13
5KE-14620-00	B- 13
5KE-14620-10	B- 13
4JT-1469A-00	B- 13
5KE-14753-00	B- 13
4DP-14755-00	B- 13
5KE-1490J-20	B- 10
5KE-15100-01	B- 14
5KE-15131-00	B- 14
4A0-15383-00	B- 14
4JT-16381-01	B- 5
	C- 4
5KE-15381-00	C- 3
5KE-15411-00	B- 14
5KE-15421-00	B- 14
3YL-15441-00	C- 2
5KE-15451-00	B- 14
5KE-15461-00	B- 14
5KE-16111-00	B- 4
5KE-16151-00	B- 15
5F7-16153-00	B- 15
3YL-16154-00	B- 15
5F7-16161-00	B- 15
5KE-16310-00	B- 15
3AK-16321-00	B- 15
3YL-16321-01	B- 15
168-16324-00	B- 15

PART NO.	GRID NO.
5F7-16343-00	B- 15
26J-16351-00	B- 15
59W-16356-00	B- 15
5KE-16357-00	C- 2
3R4-16371-00	B- 15
5KE-16381-00	C- 2
3XV-16384-00	C- 2
4DP-17121-00	C- 3
4DP-17121-12	C- 3
4DP-17121-20	C- 3
5KE-17131-30	C- 3
5F7-17136-00	C- 4
3YL-17151-30	C- 3
5KE-17161-30	C- 3
5KE-17211-20	C- 3
4DP-17221-00	C- 3
4DP-17221-12	C- 3
4DP-17221-20	C- 3
5KE-17231-10	C- 3
5KE-17241-10	C- 3
3YL-17251-30	C- 4
5KE-17261-30	C- 4
5KE-17411-20	C- 3
5KE-17421-00	C- 3
278-17424-01	B- 4
3AK-17471-00	C- 4
5KE-18101-00	C- 6
4DP-18110-00	C- 6
4DP-18112-00	C- 6
3FV-18113-00	C- 6
4A0-18113-00	D- 11
5KE-18115-00	C- 6
3TC-18116-00	C- 6
3TC-18117-00	C- 6
3XV-18122-00	C- 5
3MA-18127-00	C- 6
3XV-18140-00	C- 5
8CW-18156-00	D- 11
5KE-18172-00	C- 5
3XV-18173-00	C- 5
3XJ-18178-00	C- 5
3YL-18182-00	C- 5
3YL-18184-00	C- 5
3YL-18185-00	C- 5
5KE-18511-00	C- 5
5KE-18512-00	C- 5
5KE-18513-00	C- 5
3XV-18531-00	C- 5

PART NO.	GRID NO.
5KE-18535-00	C- 5
5KE-18541-00	C- 5
3XV-18562-00	C- 5
5KE-21110-01	C- 7
4JT-21118-00	C- 7
4TW-2117A-00	C- 8
5KE-2119T-10	C- 7
4TW-21180-02	C- 7
5KE-21240-01	B- 9
5KE-2134T-00	C- 7
5KE-2134V-00	C- 7
5KE-2139V-00	C- 8
5KE-21411-00	C- 7
5KE-21419-00	C- 7
4DP-21495-00	C- 8
4JT-21495-10	C- 7
4TW-21510-00	D- 3
5KE-21552-10	C- 11
5KE-2160A-01	B- 9
2TV-21636-00	D- 13
50M-21638-00	C- 8
5KE-2171V-00	C- 7
3Y6-21747-00	D- 13
5KE-21747-00	C- 8
3YL-21751-00	C- 7
4TW-22110-02	C- 9
1X2-22127-00-20	C- 9
3FV-22128-00	C- 9
3MA-22141-01	C- 9
4TW-22147-00	C- 9
4TW-22151-00	C- 8
4JT-2216F-10	C- 9
5KE-2217A-00	C- 9
5KE-2217F-00	C- 9
3XV-22184-00	C- 9
4TW-22187-10	C- 9
5KE-22210-10	C- 10
4JT-22219-00	C- 10
4JT-22239-00	C- 10
1RK-22251-00	C- 10
	C- 11
3AK-22252-00	C- 10
4AA-22259-40	C- 10
4AA-22259-50	C- 10
4AA-22259-80	C- 10
5KE-23102-20	C- 12
5KE-23103-20	C- 12
5KE-23110-20	C- 12

PART NO.	GRID NO.
4TW-23111-10	C- 12
	C- 13
4TW-23118-10	C- 12
	C- 13
5KE-23120-20	C- 12
5KE-23128-00	C- 12
	C- 13
5KE-23136-00	C- 12
3YL-23141-00	C- 12
4TW-23142-10	C- 12
	C- 13
3JD-23145-L0	C- 12
36Y-23146-10	C- 12
3SP-23147-M0	C- 12
	C- 13
28H-23156-00	C- 12
2K8-23158-L0	C- 12
5KE-23170-10	C- 12
3LC-23181-00	C- 12
5KE-2331W-00	C- 11
4TW-23340-21	C- 13
4TW-23357-10	C- 12
1J7-23415-00	C- 11
4TW-23435-01	C- 13
5KE-23490-10	C- 11
5KE-23495-10	C- 11
5KE-2411B-00	C- 14
4JT-2411M-00	C- 15
4JT-2411R-00	C- 15
5KE-2411O-00-36	C- 14
4DP-24181-00	C- 15
3LC-24182-00	C- 15
5KE-24311-00	C- 14
5KE-24312-10	C- 14
5KE-24313-00	C- 14
3PA-24356-00	D- 9
69J-24378-00	C- 14
3XJ-24380-00	C- 14
3CV-24491-10	C- 14
4JT-24500-00	C- 14
4X8-24512-00	C- 14
3AJ-24523-00	C- 14
3AJ-24534-00	C- 14
4JT-24611-00	C- 14
4JT-24612-00	C- 14
5KE-24710-00	D- 2
5KE-24713-00	D- 2
4JT-24763-00	D- 2

PARTNO.	GRID NO.
4TW-25117-00	D- 3
4TW-25168-00	D- 3
4DP-2518A-00	D- 5
4DP-25181-10	D- 3
4TW-25183-00	D- 3
4TW-25317-00	D- 5
5KE-25338-00	D- 5
3YL-25364-00	D- 5
5KE-25366-10	D- 5
5KE-25376-00	D- 5
4DP-25379-00	D- 5
4TW-25381-00	D- 6
4TW-25383-00	D- 5
5KE-25384-00	D- 5
4TW-25388-01	D- 5
4TW-25389-01	D- 5
4TW-25398-00	D- 3
	D- 5
5KE-25435-10	D- 5
5KE-25436-10	D- 5
5KE-25437-10	D- 5
5KE-25438-10	D- 5
5KE-25439-10	D- 5
5KE-25440-10	D- 5
5KE-2580T-00	D- 4
5KE-2580U-00	D- 4
4TW-2580W-01	D- 7
4JT-2581T-00	D- 4
5KE-25818-00	D- 4
4TW-25819-00	D- 7
2VN-2582A-50	D- 9
36Y-2582A-50	D- 11
4TW-2582W-00	D- 7
3YL-2583V-00	D- 11
3GM-25852-50	D- 9
3XP-25852-50	D- 12
2VN-25854-00	D- 12
3FV-25854-00	D- 9
2J2-25855-50	D- 9
2VN-25855-00	D- 12
2VN-25856-00	D- 9
56A-25867-00	D- 9
5KE-25872-00	D- 9
5KE-25873-00	D- 9
4TW-25874-00	D- 11
3XV-25876-00	D- 12
3LC-25885-00	D- 11
	D- 9

PARTNO.	GRID NO.
3FV-2589A-00	D- 9
3FV-2589F-00	D- 9
3FV-25894-00	D- 9
4EW-25894-00	D- 12
4TW-25895-00	D- 12
5KE-25895-00	D- 9
5KE-25919-00	D- 4
5KE-25919-50	D- 7
4JT-25924-00	D- 7
5KE-25924-00	D- 4
3YL-26121-00	D- 8
3YL-26122-01	D- 8
47X-26241-00	D- 8
47X-26242-00	D- 8
3YL-26243-00	D- 8
4JT-26246-00	D- 8
3Y1-26249-00	D- 8
3YL-26281-01	D- 8
3YL-26282-00	D- 8
5KE-26311-00	D- 8
5KE-26312-00	D- 8
4DP-26331-00	D- 10
5EB-26332-00	D- 9
4DP-26334-01	D- 10
5KE-26335-00	D- 8
5F6-26368-00	D- 8
5KE-27211-00	D- 11
4TW-27264-00	D- 11
4JT-27411-20	D- 11
4JT-27412-20	D- 11
36Y-27414-00	C- 7
4TW-27445-00	D- 11
4JT-28321-00	D- 13
4DP-28334-00	D- 14
5KE-28345-00	D- 13
5KE-28350-00	D- 13
5KE-28356-01	D- 13
3YL-28358-00	D- 13
4DP-2836A-00	D- 13
4TW-2836E-00	D- 13
4DP-28362-01	D- 13
4A0-28364-00	D- 13
4TW-28371-00	D- 13
4TW-28371-10	D- 13
5KE-2838N-00	D- 13
4TW-28381-10	D- 13
3YL-28396-00	D- 13
3YL-28398-00	D- 13

PARTNO.	GRID NO.
240-28389-00	D- 13
1UY-81950-92	E- 4
1JK-81950-A1	E- 4
4TW-82100-00	E- 4
4TW-82100-10	E- 4
4TW-82117-00	E- 4
1KT-82122-00	C- 8
18G-82131-00	D- 13
	E- 4
4HF-82150-00	E- 4
42X-82151-00	E- 4
3YL-82310-00	D- 15
3YL-82320-01	D- 15
4PE-82370-10	D- 15
4TW-82576-00	E- 4
5KE-82590-20	E- 4
5F6-82911-00	E- 3
4V4-82913-00	E- 3
4A0-83522-00	E- 2
5KE-83540-01	E- 2
4A0-83541-00	E- 2
5KE-83553-00	E- 2
5KE-83591-10	E- 2
5KE-83611-00	E- 2
214-83912-00	E- 3
5KE-83922-10	D- 9
240-83941-00	D- 9
240-83946-00	D- 10
4TW-83976-00	E- 3
5KE-85501-20	D- 15
3YL-85821-00	E- 4
3YL-85824-00	E- 4
3LC-85850-00	E- 4
90101-10709	C- 10
	C- 9
90105-063A0	B- 2
90105-10300	C- 7
90105-10445	B- 4
90109-05001	B- 2
90109-06028	B- 14
90109-06029	B- 14
90109-067E6	C- 8
90109-05799	E- 3
90109-08398	D- 10
90109-084F1	B- 14
90109-084F7	C- 11
90109-087F6	C- 6
90110-08193	D- 4

PARTNO.	GRID NO.
90110-08193	D- 7
90111-06023	D- 3
90116-08409	B- 3
90116-08564	B- 3
90119-05239	C- 8
	D- 11
	D- 12
90119-06096	C- 14
90119-06227	C- 9
90119-06228	C- 9
90123-06007	D- 8
90149-05149	B- 2
90149-06011	C- 14
90150-06021	C- 11
	D- 14
90150-06036	D- 2
90151-05031	E- 4
90151-06001	B- 5
	C- 3
	C- 4
90157-05004	C- 5
90159-06016	B- 15
90170-06228	C- 6
90170-14171	B- 5
90170-20255	B- 15
90179-10696	C- 7
90179-12248	D- 15
90179-20255	C- 4
90179-25033	C- 11
90185-06097	B- 13
	D- 5
90185-18104	C- 9
	D- 3
	D- 6
90201-06043	D- 15
90201-06380	E- 4
90201-06571	B- 7
90201-08M12	C- 11
90201-08403	B- 2
90201-08512	B- 8
90201-087F0	C- 6
90201-10118	D- 11
	D- 9
90201-10144	B- 4
90201-12166	B- 6
90201-12175	D- 9
90201-12588	C- 6
90201-127E1	B- 8

PARTNO.	GRID NO.
90201-127E1	C- 5
	D- 15
90201-127J6	C- 10
90201-14212	D- 11
90201-154E8	C- 5
90201-177G4	C- 5
90201-183E1	D- 3
	D- 6
90201-183H2	B- 14
90201-20276	C- 3
90201-206E5	C- 3
90201-225A4	C- 11
90201-253K0	C- 3
90201-25526	C- 11
90201-256E4	C- 3
90201-256E6	C- 3
90202-05193	C- 14
90202-06022	B- 13
90209-22062	C- 4
90215-14204	B- 5
90215-20212	B- 15
90215-21121	C- 4
90267-32018	C- 8
90267-48147	B- 13
90280-04001	B- 4
90338-06041	B- 14
	C- 7
90338-18266	C- 8
90340-12144	B- 14
90340-18101	B- 14
90360-08192	B- 2
90363-12013	C- 6
90367-063E6	B- 7
	E- 4
90367-066N1	B- 7
90367-06737	C- 14
90367-081F5	C- 15
90367-084Y3	B- 13
90367-124Y8	C- 9
90367-127V3	C- 5
90367-176R1	B- 5
90367-25001	C- 4
90401-10160	D- 9
90401-10166	D- 11
90430-06166	B- 14
	B- 2
	B- 6
	C- 7

PARTNO.	GRID NO.
90430-08020	E- 2
90430-12202	B- 14
90445-093H5	B- 14
90445-09304	B- 7
90446-17346	D- 13
90450-40009	B- 7
90460-20190	B- 7
90460-52210	B- 9
90464-12089	C- 8
	D- 12
90464-13077	E- 4
90464-16115	D- 8
90464-18246	C- 8
90464-25160	C- 14
90464-25114	E- 4
90465-10098	D- 13
90465-13152	C- 14
	C- 8
	D- 10
90465-13275	C- 15
	C- 7
	E- 4
90467-09006	C- 14
90467-10008	C- 14
90467-11044	D- 12
90467-14057	D- 12
90468-10050	D- 4
90480-13163	C- 14
90480-13197	D- 2
90480-14023	E- 4
90480-14153	C- 10
	C- 8
90480-14585	C- 8
90480-15363	B- 7
90480-18276	C- 8
90480-18525	C- 15
90480-20389	B- 13
90480-25482	B- 9
90501-052G5	C- 5
90501-230A5	B- 15
90506-20007	B- 13
90508-121A2	C- 2
90508-231A5	C- 6
90508-29742	C- 6
90560-12075	C- 6
90560-12361	C- 6
91A20-05020	C- 14
91A20-05065	C- 14

PART NO.	GRID NO.
91314-06016	C- 11
91314-06020	B- 9
91314-06035	B- 14
91314-08035	C- 13
91317-05010	B- 2
	C- 2
91317-05012	C- 4
91317-05020	D- 8
91317-05025	B- 8
91317-06020	B- 14
	C- 11
	C- 7
91317-06025	B- 14
	B- 6
	B- 9
	D- 8
91317-08030	B- 14
91317-09040	C- 9
91317-08035	C- 13
91317-10016	C- 10
91318-08014	C- 5
91380-06025	B- 6
91401-16012	D- 7
91401-25030	D- 14
92017-08020	D- 11
92017-09020	D- 11
	D- 7
92017-08025	D- 11
92901-04600	D- 11
92902-04100	D- 11
92907-03100	B- 9
92907-04200	D- 13
92907-05100	D- 8
92907-05600	B- 8
92907-06100	D- 10
92907-06200	B- 15
92907-06600	B- 13
	D- 11
92907-18200	C- 9
93101-12126	B- 6
93101-56095	B- 15
93102-12224	C- 2
93102-25438	B- 4
93102-30243	B- 15
93102-32337	C- 4
93102-35030	B- 4
93104-08040	B- 2
93109-11073	B- 6

PART NO.	GRID NO.
93109-12012	C- 6
93210-04279	B- 15
93210-06001	B- 8
93210-09165	B- 15
93210-15620	D- 11
	D- 9
93210-19758	B- 14
93210-21190	B- 14
93210-22164	B- 15
93210-28543	B- 14
93210-42462	B- 15
93210-42728	B- 13
93210-63442	B- 2
93210-88696	B- 2
93306-00442	C- 3
93306-00521	D- 3
	D- 5
93306-20470	C- 4
93306-20526	C- 3
93306-20574	C- 4
93306-30316	B- 5
93306-30572	B- 4
93306-90109	B- 6
93306-90302	C- 5
93306-90601	D- 5
93310-22057	C- 3
93310-31510	B- 4
93310-332J5	B- 15
93311-32261	B- 5
93315-11206	C- 2
93315-42523	C- 9
93320-21507	C- 9
93332-00001	C- 11
93332-00061	C- 11
93342-22516	C- 9
93369-999T7	C- 11
93420-30049	B- 5
93440-08130	B- 2
93440-25064	C- 3
93450-16068	B- 4
93450-21053	C- 11
93515-32029	B- 15
93603-12030	B- 6
93604-06071	B- 2
93604-10011	B- 6
	B- 8
93604-26256	B- 2
93606-12019	B- 14

PART NO.	GRID NO.
93834-14178	C- 4
93834-15079	C- 4
93834-16104	C- 4
93900-00031	D- 3
	D- 5
94112-1713L	D- 3
94116-1713M	D- 5
94561-62110	D- 5
94561-62114	D- 5
94661-62031	D- 5
94702-00374	B- 2
94709-00374	B- 2
95027-06012	C- 2
	C- 7
	C- 8
95027-06014	D- 13
	D- 9
95027-06016	D- 12
95027-06020	D- 15
95027-06025	E- 4
95027-06030	B- 7
	D- 13
95027-06020	C- 7
95027-06030	B- 13
95304-06700	C- 6
95307-06600	B- 15
	C- 7
	D- 11
95307-06700	C- 7
95606-06100	D- 9
95607-04100	D- 13
95607-06100	C- 6
	D- 11
	E- 3
95607-06200	B- 7
	D- 12
95607-06100	C- 11
95607-10200	C- 10
	C- 7
	C- 9
95617-06100	D- 13
95707-06500	B- 3
95827-06010	B- 2
95827-06025	C- 7
95827-06045	C- 7
95827-06035	C- 11
95827-10045	C- 7
95827-10060	C- 7

PART NO.	GRID NO.
97007-05020	E- 3
97007-06020	D- 11
97017-06020	C- 6
97027-06020	B- 13
97780-40110	E- 2
97801-03008	C- 14
98507-03008	B- 9
98507-04008	B- 10
98507-04014	B- 10
	E- 3
98507-05008	D- 8
98507-05014	B- 11
98507-06010	B- 8
98507-06016	D- 9
98507-06020	E- 4
98511-04012	D- 11
98590-06020	D- 15
98907-04010	D- 13
98907-05008	C- 14
98907-05020	B- 2
99009-12400	B- 6
	C- 5
99009-17400	C- 5
99009-20400	C- 3
99247-00100	D- 2
99247-00260	D- 14
99510-10114	B- 3
99530-10014	B- 14

PART NO.	GRID NO.

PART NO.	GRID NO.

YAMAHA
ヤマハ発動機株式会社
〒438-8501 静岡県磐田市新貝2500
サービス情報室

再生紙を使用しています

249815

TZ250(5KE3)

メーカー希望小売価格表

――― ご使用について ―――

1）この価格は、部品１個当りのメーカー希望小売価格を表わします。なおこの価格は、予告なく変更することがありますので予め御了承下さい。
2）価格欄の右に＊印のあるものは仕切体系が特殊なものを示します。
3）この価格には消費税は含まれておりません。
4）この表は部品番号順に並べられております。

2001年10月現在

部品番号	部品名	包装単位	(円)
137-14143-70	ジエット,メイン (#350)	1	420
137-14143-72	ジエット,メイン (#360)	1	420
137-14143-74	ジエット,メイン (#370)	1	420
137-14143-76	ジエット,メイン (#380)	1	420
137-14143-78	ジエット,メイン (#390)	1	420
137-14143-80	ジエット,メイン (#400)	1	420
137-14143-82	ジエット, メイン (#410)	1	420
137-14143-84	ジエット,メイン (#420)	1	420
137-14143-86	ジエット,メイン (#430)	1	420
137-14143-88	ジエット,メイン (#440)	1	420
137-14143-90	ジエット,メイン (#450)	1	420
137-14143-92	ジエット,メイン (#460)	1	420
137-14143-94	ジエット,メイン (#470)	1	420
137-14143-96	ジエット,メイン (#480)	1	420
137-14143-98	ジエット, メイン (#490)	1	420
137-1414K-00	ジエット, メイン (#500)	1	390
137-1414K-08	ジエット, メイン (#540)	1	390
137-1414K-12	ジエット,メイン	1	390
168-16324-00	プレート,クラッチ 1 (T2.3)	1	520
18G-82131-00	バンド,バッテリ	1	370
1FN-14565-00	スクリュ	1	85
1J7-23415-00	カバー,ボールレース 1	1	120
1JK-81960-A1	レクチファイヤアンドレギュレータアセンブリ	1	6,060
1KT-82122-00	シート,バッテリ	1	65
1RK-1131E-00	ホルダ 1	1	1,390
1RK-22251-00	ナット 1	1	1,490
1UY-81950-92	リレーアセンブリ	1	1,440
1UY-W0048-50	プリードスクリュキット	1	380
1X2-22127-00-20	シム (0.2T)	1	480
214-83912-00	レバー 1	1	1,030

部品番号	部品名	包装単位	(円)
22W-12462-00	キャップ,ラジエタ	1	1,490
240-28389-00	リベット	1	120
240-83941-00	レバー,スタータ	1	4,780
240-83946-00	ホルダ,スタータレバー	1	6,990
26H-23156-00	クリップ,オイルシール	1	120
26J-16351-00	プレート,プレッシャー 1	1	2,370
278-17424-01	サークリップ 1	1	380
2J2-25855-50	ブッシュ,ダイヤフラム	1	220
2K6-14147-00	O-リング	1	600
2K8-23158-L0	ガスケット	1	410
2KM-13614-00	リード,バルブ 2	1	480
2TV-21638-00	ダンパ 1	5	70
2VN-2582A-50	ジョイント	1	340
2VN-25854-00	ダイヤフラム,リザーバ	1	510
2VN-25855-00	ブッシュ,ダイヤフラム	1	190
2VN-25866-00	サークリップ	1	90
353-14186-00	ピン,フロート	1	130
36Y-23146-10	ワッシャ,オイルシール	1	230
36Y-2582A-50	ジョイント	1	410
3AJ-24523-00	バルブバッキン	1	150
3AJ-24534-00	シール,コック	1	120
3AK-16321-00	プレート,フリクション	1	1,650
3AK-17471-00	プレート,カバー	1	2,830
3AK-22252-00	ナット	1	1,900
3CV-24491-10	ブラケット,フュエルポンプ	1	910
3FV-18113-00	カバー,シフトペダル	1	610
3FV-22128-00	カバー,スラスト 1	1	510
3FV-25854-00	ダイヤフラム,リザーバ	1	420
3FV-25894-00	タンク,リザーバ	1	960
3FV-2589A-00	カバー,ダスト	1	260

部品番号	部　品　名	包装単位	(円)
3FV-2589F-00	ﾎﾞﾙﾄ, ﾚﾊﾞｰ	1	210
3GM-25852-50	ｷｬｯﾌﾟ, ﾘｻﾞｰﾊﾞ	1	510
3JD-14104-00	ｴｱｰｽｸﾘｭｾｯﾄ	1	850
3JD-23145-L0	ｵｲﾙｼｰﾙ	1	750
3LC-1131V-00	ｼｬﾌﾄ 1	1	6,580
3LC-23181-00	ﾎﾞﾙﾄ, ﾍｷｻｺﾞﾝｿｹｯﾄﾍｯﾄﾞ	1	330
3LC-24182-00	ﾀﾞﾝﾊﾟ, ﾛｹｰﾃｲﾝｸﾞ 2	1	580
3LC-25885-00	ｼﾞｮｲﾝﾄ	1	700
3LC-85850-00	ｷﾞｱｰﾄﾞﾓｰﾀｺﾝﾌﾟﾘｰﾄ	1	17,500
3LC-W0047-50	ｷｬﾘﾊﾟｼｰﾙｷｯﾄ	1	1,600
3MA-18127-00	ｽﾄｯﾊﾟ, ｽｸﾘｭｰ	1	610
3MA-22141-01	ｼｬﾌﾄ, ﾋﾟﾎﾞｯﾄ	1	4,780
3PA-24356-00	ｸﾘｯﾌﾟ, ﾊﾟｲﾌﾟ 1	1	85
3R4-16371-00	ﾎﾞｽ, ｸﾗｯﾁ	1	4,270
3SP-23147-M0	O-ﾘﾝｸﾞ	1	95
3TC-18116-00	ｼﾞｮｲﾝﾄ, ﾛｯﾄﾞ 1	1	2,780
3TC-18117-00	ｼﾞｮｲﾝﾄ, ﾛｯﾄﾞ 2	1	2,780
3XJ-18178-00	ﾛｰﾗ, ｼﾌﾄﾚﾊﾞｰ	1	340
3XJ-24380-00	ﾊﾟｲﾌﾟｼﾞｮｲﾝﾄｱｾﾝﾌﾞﾘ	1	770
3XP-25852-50	ｷｬｯﾌﾟ, ﾘｻﾞｰﾊﾞ	1	730
3XV-13613-01	ﾘｰﾄﾞ, ﾊﾞﾙﾌﾞ	1	320
3XV-16384-00	ﾌﾟﾚｰﾄ, ｼｰﾄ	1	230
3XV-18122-00	ﾚﾊﾞｰ, ｼﾌﾄ 2	1	2,010
3XV-18140-00	ｽﾄｯﾊﾟﾚﾊﾞｰｱｾﾝﾌﾞﾘ	1	720
3XV-18173-00	ﾋﾟﾝ, ｼﾌﾄ	1	390
3XV-18531-00	ﾊﾞｰ, ｼﾌﾄﾌｫｰｸｶﾞｲﾄﾞ 1	1	370
3XV-18562-00	ﾌﾟﾚｰﾄ, ｽﾄｯﾊﾟ 2	1	95
3XV-22184-00	ﾌﾞｯｼｭ	1	2,670
3XV-25876-00	ﾎﾙﾀﾞ, ﾌﾞﾚｰｷﾎｰｽ 2	1	440
3Y1-26249-00	ﾘﾝｸﾞ, ﾘｰﾌ	1	95

部品番号	部　品　名	包装単位	(円)
3Y6-21747-00	ﾀﾞﾝﾊﾟ	1	65
3YL-11932-00	ｾﾝﾀｰ, ﾜｲﾔ	1	5,400
3YL-11932-10	ｾﾝﾀｰ, ﾜｲﾔ	1	5,400
3YL-12232-00	ﾀﾞﾝﾊﾟ	1	70
3YL-13617-00	ｽﾄｯﾊﾟ, ﾘｰﾄﾞﾊﾞﾙﾌﾞ 2	1	310
3YL-15441-00	ﾎﾙﾀﾞ, ｸﾗｯﾁｹｰﾌﾞﾙ	1	790
3YL-16154-00	ﾌﾟﾚｰﾄ, ｽﾗｽﾄ 1	1	2,060
3YL-16321-01	ﾌﾟﾚｰﾄ, ﾌﾘｸｼｮﾝ	1	1,490
3YL-17151-30	ｷﾞﾔ, ﾌｲﾌｽﾋﾟﾆｵﾝ	1	6,590
3YL-17251-30	ｷﾞｱ, ﾌｲﾌｽﾎｲｰﾙ	1	2,900
3YL-18182-00	ﾎﾞｰﾙ, ｼﾌﾀ	1	220
3YL-18184-00	ﾋﾟﾝ, ﾎﾞｰﾙ	1	440
3YL-18185-00	ｾｸﾞﾒﾝﾄ	1	2,470
3YL-21751-00	ﾀﾝｸ, ｵｲﾙ	1	810
3YL-23141-00	ｽﾌﾟﾘﾝｸﾞ, ﾌﾛﾝﾄﾌｫｰｸ	1	1,240
3YL-25364-00	ﾀﾞﾝﾊﾟ	1	570
3YL-2583V-00	ﾘﾔﾏｽﾀｰｼﾘﾝﾀﾞｱｾﾝﾌﾞﾘ	1	10,900
3YL-26121-00	ﾊﾝﾄﾞﾙﾊﾞｰ(ﾚﾌﾄ)	1	7,960
3YL-26122-01	ﾊﾝﾄﾞﾙﾊﾞｰ(ﾗｲﾄ)	1	7,960
3YL-26243-00	ﾁｭｰﾌﾞ, ｽﾛｯﾄﾙｶﾞｲﾄﾞ	1	1,010
3YL-26281-01	ｷｬｯﾌﾟ, ｸﾞﾘｯﾌﾟｱｯﾊﾟ	1	1,700
3YL-26282-00	ｷｬｯﾌﾟ, ｸﾞﾘｯﾌﾟﾛｱｰ	1	1,800
3YL-28358-00	ｽﾃｰ 3	1	590
3YL-28386-00	ﾍｯﾄﾞ	1	710
3YL-28388-00	ｽﾌﾟﾘﾝｸﾞ	1	150
3YL-82310-00	ｲｸﾞﾆｯｼｮﾝｺｲﾙｱｾﾝﾌﾞﾘ	1	4,960
3YL-82320-01	ｲｸﾞﾆｯｼｮﾝｺｲﾙｱｾﾝﾌﾞﾘ	1	4,780
3YL-85821-00	ﾌﾟｰﾘｰ, ﾄﾞﾗｲﾌﾞ	1	2,620
3YL-85824-00	ﾌﾞﾗｹｯﾄ, ｹｰﾌﾞﾙ	1	4,060
3YL-W0042-50	ｼﾘﾝﾀﾞｷｯﾄ, ﾏｽﾀｰ	1	6,730

部品番号	部品名	包装単位	(円)
42X-82151-00	ﾌｭｰｽﾞ (10A-BL)	10	80
47X-26241-00	ｸﾞﾘｯﾌﾟ	1	380
47X-26242-00	ｸﾞﾘｯﾌﾟ (ﾗｲﾄ)	1	380
4A0-15363-00	ﾌﾟﾗｸﾞ, ｵｲﾙ	1	490
4A0-18113-00	ｶﾊﾞｰ, ｼﾌﾄﾍﾟﾀﾞﾙ	1	110
4A0-28364-00	ﾅｯﾄ	1	730
4A0-83522-00	ｶﾗｰ	1	1,020
4A0-83541-00	ﾀﾞﾝﾊﾟ	1	65
4AA-22259-50	ﾗﾍﾞﾙ, ｳｵｰﾆﾝｸﾞ	1	180
4DP-1132E-00	ﾌﾟｰﾘｰ 1	1	6,420
4DP-13324-00	ｷﾞｱ, ﾎﾞﾝﾌﾞﾄﾞﾗｲﾌﾞ	1	3,390
4DP-14755-00	ｶﾞｽｹｯﾄ, ｻｲﾚﾝｻ	1	190
4DP-17121-00	ｷﾞﾔ, ｾｶﾝﾄﾞﾋﾟﾆｵﾝ	1	2,140
4DP-17121-12	ｷﾞﾔ, ｾｶﾝﾄﾞﾋﾟﾆｵﾝ	1	2,140
4DP-17121-20	ｷﾞﾔ, ｾｶﾝﾄﾞﾋﾟﾆｵﾝ	1	2,140
4DP-17221-00	ｷﾞｱ, ｾｶﾝﾄﾞﾎｲｰﾙ	1	2,520
4DP-17221-12	ｷﾞｱ, ｾｶﾝﾄﾞﾎｲｰﾙ	1	2,520
4DP-17221-20	ｷﾞｱ, ｾｶﾝﾄﾞﾎｲｰﾙ	1	2,520
4DP-18110-00	ｼﾌﾄﾍﾟﾀﾞﾙｱｾﾝﾌﾞﾘ	1	8,630
4DP-18112-00	ｱｰﾑ, ｼﾌﾄ	1	1,550
4DP-21495-00	ﾎﾞﾙﾄ, ｴﾝｼﾞﾝｱｼﾞｬｽﾃｨﾝｸﾞ	1	1,700
4DP-24181-00	ﾀﾞﾝﾊﾟ, ﾛｹｰﾃｲﾝｸﾞ 1	1	1,190
4DP-25181-10	ｱｸｽﾙ, ﾎｲｰﾙ	1	4,830
4DP-2518A-00	ﾌﾟﾚｰﾄ, ﾌｨｸｽﾃｨﾝｸﾞ	1	480
4DP-25379-00	ﾎﾞﾙﾄ, ﾁｪﾝﾌﾞﾗｰ	1	2,370
4DP-26331-00	ｹｰﾌﾞﾙ, ｽﾀｰﾀ 1	1	490
4DP-26334-01	ｹｰﾌﾞﾙ, ｽﾀｰﾀ 2	1	500
4DP-28334-00	ｸﾘｯﾌﾟ, ｶｳﾘﾝｸﾞ	1	150
4DP-28362-01	ﾅｯﾄ	1	870
4DP-2836A-00	ﾌﾞﾗｹｯﾄ, 1	1	1,080

部品番号	部品名	包装単位	(円)
4DP-W0057-00	ﾋﾟｽﾄﾝｱｾﾝﾌﾞﾘ, ｷｬﾘﾊﾞ	1	3,960
4DP-Y1332-00	ｷﾞｱ, ﾎﾞﾝﾌﾞ	1	3,800
4EW-25894-00	ﾀﾝｸ, ﾘﾔｰﾊﾞ	1	510
4HF-82150-00	ﾌｭｰｽﾞﾎﾙﾀﾞｱｾﾝﾌﾞﾘ	1	800
4JT-11611-10	ﾘﾝｸﾞ, ﾋﾟｽﾄﾝ	1	1,300
4JT-1469A-00	ﾌｧｲﾊﾞｰ	1	1,240
4JT-15381-01	ﾌﾟﾚｰﾄ, ﾍﾞｱﾘﾝｸﾞｶﾊﾞｰ	1	250
4JT-21118-00	ｽﾘｰﾌﾞ, 2	1	960
4JT-21495-10	ﾎﾞﾙﾄ, ｴﾝｼﾞﾝｱｼﾞｬｽﾃｨﾝｸﾞ	1	1,900
4JT-2216F-10	ﾌｯｸ	1	1,030
4JT-22219-00	ﾌﾞﾗｹｯﾄ, ｱｳﾊﾞ	1	1,030
4JT-22239-00	ｱｼﾞｬｽﾀｰ	1	6,170
4JT-2411M-00	ｸﾘｯﾌﾟ	1	270
4JT-2411R-00	ﾌﾟﾚｰﾄ 1	1	420
4JT-24500-00	ﾌｭｴﾙｺｯｸｱｾﾝﾌﾞﾘ 1	1	1,750
4JT-24611-00	ﾎﾞﾃﾞｰ, ｷｬｳﾌﾞ	1	1,030
4JT-24612-00	ｶﾞｽｹｯﾄ, ｷｬｳﾌﾞ	1	260
4JT-24763-00	ﾊﾞｯﾄﾞ, ｼｰﾄ 2	1	1,020
4JT-2581T-00	ﾃﾞｨｽｸﾌﾞﾚｰｷｱｾﾝﾌﾞﾘ	1	30,700
4JT-25924-00	ﾋﾟﾝ, ﾊﾞｯﾄﾞ	1	480
4JT-26246-00	ｴﾝﾄﾞ, ｸﾞﾘｯﾌﾟ	1	350
4JT-27411-20	ﾌｰﾄﾚｽﾄ 1	1	3,090
4JT-27412-20	ﾌﾞﾗｹｯﾄ, ﾌｰﾄﾚｽﾄ 1	1	7,040
4JT-28321-00	ｽﾃｰ 1	1	2,420
4KM-14142-30	ｼﾞｪｯﾄ, ﾊﾟｲﾛｯﾄ (# 30)	1	710
4KM-14142-35	ｼﾞｪｯﾄ, ﾊﾟｲﾛｯﾄ (# 35)	1	710
4KM-14142-40	ｼﾞｪｯﾄ, ﾊﾟｲﾛｯﾄ (# 40)	1	710
4NK-13907-00	ﾌｭｴﾙﾎﾟﾝﾌﾟｺﾝﾌﾟﾘｰﾄ	1	11,800
4PE-14194-00	ﾘﾝｸﾞ	1	210
4PE-82370-10	ﾌﾟﾗｸﾞｷｬｯﾌﾟｱｾﾝﾌﾞﾘ	1	1,130

メーカー希望小売価格表

部品番号	部品名	包装単位	(円)
4TW-1133E-00	ﾜｲﾔ,ﾌﾟｰﾘｰ 1	1	1,080
4TW-1133F-00	ﾜｲﾔ,ﾌﾟｰﾘ 2	1	1,080
4TW-1133G-01	ｹｰﾌﾞﾙ,ﾌﾟｰﾘ 3	1	900
4TW-1133H-02	ｹｰﾌﾞﾙ,ﾌﾟｰﾘ 4	1	900
4TW-12461-01	ﾗｼﾞｴﾀｱｾﾝﾌﾞﾘ	1	77,100
4TW-12484-10	ﾊﾟｲﾌﾟ 4	1	1,440
4TW-14107-15	ﾆｰﾄﾞﾙﾊﾞﾙﾌﾞｾｯﾄ	1	2,160
4TW-1410A-00	ｽﾀｰﾀｾｯﾄ	1	1,850
4TW-14131-00	ｽﾌﾟﾘﾝｸﾞ,ｽﾛｯﾄﾙﾊﾞﾙﾌﾞ	1	290
4TW-1416A-00	O-ﾘﾝｸﾞ	1	720
4TW-14197-00	ﾊﾟｲﾌﾟ	1	100
4TW-2117A-00	ｽﾃｰ	1	2,060
4TW-21190-02	ﾘﾔﾌﾚｰﾑｺﾝﾌﾟﾘｰﾄ	1	21,100
4TW-21510-00	ﾌﾛﾝﾄﾌｴﾝﾀﾞｺﾝﾌﾟﾘｰﾄ	1	17,000
4TW-22110-02	ﾘﾔｱｰﾑｺﾝﾌﾟﾘｰﾄ	1	82,200
4TW-22147-00	ﾌﾟﾛﾃｸﾀ,ﾁｪｰﾝ	1	3,600
4TW-22151-00	ｼｰﾙ,ｶﾞｰﾄﾞ	1	3,700
4TW-22187-10	ｶﾞｲﾄﾞ,ﾁｪｰﾝ	1	770
4TW-23111-10	ﾎﾞﾙﾄ,ｷｬｯﾌﾟ	1	7,810
4TW-23118-10	ｽﾍﾟｰｻ	1	520
4TW-23142-10	ｼｰﾄ,ｽﾌﾟﾘﾝｸﾞｱｼﾊﾞ	1	1,030
4TW-23340-21	ｱﾝﾀﾞﾌﾟﾗｹｯﾄｺﾝﾌﾟﾘｰﾄ	1	30,000
4TW-23357-10	ﾅｯﾄ	1	500
4TW-23435-01	ｸﾗｳﾝ,ﾊﾝﾄﾞﾙ	1	19,600
4TW-25117-00	ｽﾍﾟｰｻ,ﾍﾟｱﾘﾝｸﾞ	1	3,190
4TW-25168-00	ｷｬｽﾄﾎｲｰﾙ,ﾌﾛﾝﾄ	1	103,000
4TW-25183-00	ｶﾗｰ,ﾎｲｰﾙ	1	2,370
4TW-25317-00	ｽﾍﾟｰｻ,ﾍﾟｱﾘﾝｸﾞ	1	3,390
4TW-25381-00	ｱｸｽﾙ,ﾎｲｰﾙ	1	4,780
4TW-25383-00	ｶﾗｰ,ﾎｲｰﾙ	1	2,780

部品番号	部品名	包装単位	(円)
4TW-25388-01	ﾌﾞﾗｰ,ﾁｪｰﾝ 1	1	4,220
4TW-25389-01	ﾌﾞﾗｰ,ﾁｪｰﾝ 2	1	4,220
4TW-25398-00	ﾊﾞﾗﾝｻ,ﾎｲｰﾙ	1	1,240
4TW-2580W-01	ｷｬﾘﾊﾞｱｾﾝﾌﾞﾘ,ﾘﾔ 2	1	31,900
4TW-25819-00	ﾌﾞﾗｹｯﾄ,ｷｬﾘﾊﾞ	1	11,400
4TW-2582W-00	ﾃﾞｨｽｸ,ﾘﾔﾌﾞﾚｰｷ 2	1	6,680
4TW-25874-00	ﾎｰｽ,ﾌﾞﾚｰｷ	1	4,420
4TW-25895-00	ﾎｰｽ,ﾘｻﾞｰﾊﾞ	1	560
4TW-27264-00	ﾌﾞﾗｹｯﾄ 2	1	5,700
4TW-27445-00	ﾌﾟﾚｰﾄ 1	1	1,290
4TW-2836E-00	ﾌﾞﾗｹｯﾄ, 2	1	2,980
4TW-28371-00	ﾀﾞﾝﾊﾟ	1	160
4TW-28371-10	ﾀﾞﾝﾊﾟ	1	160
4TW-28381-10	ｳｲﾝﾄﾞｼｰﾙﾄﾞ	1	20,600
4TW-82100-00	ﾊﾞｯﾃﾘｱｾﾝﾌﾞﾘ(GS PE12V0.8)	1	時価ｷ
4TW-82117-00	ﾜｲﾔ,ﾘｰﾄﾞ	1	1,850
4TW-82576-00	ｴﾝｼﾞﾝｽﾄｯﾌﾟｽｲｯﾁｱｾﾝﾌﾞﾘ	1	2,780
4TW-83976-00	ｽｲｯﾁ,ﾊﾝﾄﾞﾙ 1	1	2,980
4TW-W0046-00	ﾌﾞﾚｰｷﾊﾟｯﾄﾞｷｯﾄ 2	1	4,320
4TW-W0047-00	ｷｬﾘﾊﾞｼｰﾙｷｯﾄ	1	1,600
4TW-W0047-10	ｷｬﾘﾊﾞｼｰﾙｷｯﾄ	1	1,600
4TW-W0057-00	ﾋﾟｽﾄﾝｱｾﾝﾌﾞﾘ,ｷｬﾘﾊﾞ	1	4,570
4TW-W0057-10	ﾋﾟｽﾄﾝｱｾﾝﾌﾞﾘ,ｷｬﾘﾊﾞ	1	4,570
4V4-82913-00	ﾎﾙﾀﾞ,ﾚﾊﾞｰﾛﾜ 1	1	480
4X8-24512-00	ｶﾞｽｹｯﾄ	1	90
4XM-11633-01	ﾋﾟﾝ,ﾋﾟｽﾄﾝ	1	900
50N-21638-00	ﾀﾞﾝﾊﾟ 1	1	80
56A-25867-00	ﾌﾞﾗｹｯﾄ,ﾏｽﾀｼﾘﾝﾀﾞ	1	620
59W-16356-00	ﾛｯﾄﾞ,ﾌﾞｯｼｭ 1	1	880
5EB-26332-00	ﾎﾞﾙﾄ	1	60

部品番号	部　品　名	包装単位	(円)
5ET-14115-00	ﾌﾟﾗｸﾞ, ｽｸﾘｭ	1	570
5ET-14147-00	O-ﾘﾝｸﾞ	1	150
5ET-14185-00	ﾌﾛｰﾄ	1	1,310
5F6-26368-00	ｽﾌﾟﾘﾝｸﾞ, ﾛｯｸ	1	1,190
5F6-82911-00	ﾎﾙﾀﾞ, ﾚﾊﾞｰ 1	1	850
5F7-16153-00	ﾜｯｼｬ, ｽﾗｽﾄ	1	830
5F7-16181-00	ｽﾍﾟｰｻ 1	1	1,440
5F7-16343-00	ｽｸﾘｭ, ｱｼﾞｬｽﾃｲﾝｸﾞ	1	1,190
5F7-17136-00	ﾜｯｼｬ, ﾌﾟﾚｰﾄ (0.7T)	1	700
5H0-13310-00	ﾛｰﾀｱｾﾝﾌﾞﾘ 1	1	1,440
5KE-11111-00	ﾍｯﾄﾞ, ｼﾘﾝﾀﾞ 1	1	9,860
5KE-11310-00	ｼﾘﾝﾀﾞ	1	73,400
5KE-1131A-00	ﾊﾞﾙﾌﾞ 1	1	7,190
5KE-11351-20	ｶﾞｽｹｯﾄ, ｼﾘﾝﾀﾞ (0.2T)	1	950
5KE-11351-30	ｶﾞｽｹｯﾄ, ｼﾘﾝﾀﾞ (0.3T)	1	950
5KE-11351-40	ｶﾞｽｹｯﾄ, ｼﾘﾝﾀﾞ (0.38T)	1	950
5KE-11351-50	ｶﾞｽｹｯﾄ, ｼﾘﾝﾀﾞ (0.5T)	1	950
5KE-11351-60	ｶﾞｽｹｯﾄ, ｼﾘﾝﾀﾞ (0.6T)	1	950
5KE-11400-10	ｸﾗﾝｸｼｬﾌﾄｱｾﾝﾌﾞﾘ	1	93,500
5KE-11455-00	ｼｬﾌﾄ 1	1	18,700
5KE-11531-00	ｷﾞｱ, ﾊﾞﾗﾝｽ	1	7,450
5KE-11536-00	ｷﾞｱ, ﾄﾞﾗｲﾌﾞ	1	5,810
5KE-11631-10-A0	ﾋﾟｽﾄﾝ (STD)	1	5,240
5KE-11631-10-B0	ﾋﾟｽﾄﾝ (STD)	1	5,240
5KE-11631-10-C0	ﾋﾟｽﾄﾝ (STD)	1	5,240
5KE-12422-01	ｶﾊﾞｰ, ﾊｳｼﾞﾝｸﾞ	1	10,100
5KE-12428-00	ｶﾞｽｹｯﾄ, ﾊｳｼﾞﾝｸﾞｶﾊﾞｰ 2	1	170
5KE-12450-00	ｲﾝﾍﾞﾗｰｼｬﾌﾄｱｾﾝﾌﾞﾘ	1	8,020
5KE-12482-00	ﾊﾟｲﾌﾟ 2	1	1,440
5KE-12483-00	ﾊﾟｲﾌﾟ 3	1	1,440

部品番号	部　品　名	包装単位	(円)
5KE-13161-00	ﾊﾟｲﾌﾟ, ﾃﾞﾘﾊﾞﾘ 1	1	3,240
5KE-13316-00	ｶﾊﾞｰ, ﾎﾟﾝﾌﾟ	1	8,940
5KE-13411-00	ｽﾄﾚｰﾅ, ｵｲﾙ	1	1,290
5KE-13555-00	ﾏﾆﾎｰﾙﾄﾞ, ｲﾝﾃｰｸ	1	5,090
5KE-13565-00	ｼﾞｮｲﾝﾄ, ｷｬﾌﾞﾚﾀ	1	5,090
5KE-13610-00	ﾘｰﾄﾞﾊﾞﾙﾌﾞｱｾﾝﾌﾞﾘ	1	6,890
5KE-13620-00	ﾘｰﾄﾞﾊﾞﾙﾌﾞｱｾﾝﾌﾞﾘ	1	6,890
5KE-13621-00	ｶﾞｽｹｯﾄ, ﾊﾞﾙﾌﾞｼｰﾄ	1	170
5KE-13622-00	ｶﾞｽｹｯﾄ, ﾊﾞﾙﾌﾞｼｰﾄ	1	170
5KE-14101-20	ｷｬﾌﾞﾚｸﾞｱｾﾝﾌﾞﾘ 1	1	25,900
5KE-14102-20	ｷｬﾌﾞﾚｸﾞｱｾﾝﾌﾞﾘ 2	1	25,900
5KE-1410H-00	ﾌｭｰｴﾙ ｶｯﾄ ｿﾚﾉｲﾄﾞ ﾊﾞﾙﾌﾞ	1	10,100
5KE-14112-60	ﾊﾞﾙﾌﾞ, ｽﾛｯﾄﾙ 1	1	5,680
5KE-14141-R9	ﾉｽﾞﾙ, ﾒｲﾝ (R-9)	1	1,500
5KE-14141-S0	ﾉｽﾞﾙ, ﾒｲﾝ (S-0)	1	1,500
5KE-14141-S1	ﾉｽﾞﾙ, ﾒｲﾝ (S-1)	1	1,500
5KE-14141-S2	ﾉｽﾞﾙ, ﾒｲﾝ (S-2)	1	1,500
5KE-14141-S3	ﾉｽﾞﾙ, ﾒｲﾝ (S-3)	1	1,500
5KE-14141-S4	ﾉｽﾞﾙ, ﾒｲﾝ (S-4)	1	1,500
5KE-14141-S5	ﾉｽﾞﾙ, ﾒｲﾝ	1	1,500
5KE-14141-S6	ﾉｽﾞﾙ, ﾒｲﾝ	1	1,500
5KE-14261-00	ﾎﾙﾀﾞ	1	860
5KE-14610-21	ｴｷｿﾞｰｽﾄﾊﾟｲﾌﾟｱｾﾝﾌﾞﾘ 1	1	68,300
5KE-14620-00	ｴｷｿﾞｰｽﾄﾊﾟｲﾌﾟｱｾﾝﾌﾞﾘ 2	1	68,300
5KE-14753-00	ｻｲﾚﾝｻ, ｴｷｿﾞｰｽﾄ	1	25,600
5KE-1490J-20	ﾆｰﾄﾞﾙｾｯﾄ	1	720
5KE-15100-01	ｸﾗﾝｸｹｰｽｱｾﾝﾌﾞﾘ	1	245,000
5KE-15131-00	ｸﾗﾝｸｹｰｽ 3	1	47,100
5KE-15381-00	ﾌﾟﾚｰﾄ, ﾍﾞｱﾘﾝｸﾞｶﾊﾞｰ	1	580
5KE-15411-00	ｶﾊﾞｰ, ｸﾗﾝｸｹｰｽ 1	1	8,430

部品番号	部品名	包装単位	(円)
5KE-15421-00	カバー, クランクケース 2	1	26,900
5KE-15451-00	ガスケット, クランクケースカバー	1	150
5KE-15461-00	ガスケット, クランクケースカバー 2	1	560
5KE-16111-00	ギア, プライマリドライブ	1	5,040
5KE-16151-00	ギア, プライマリドリブン	1	16,100
5KE-16310-00	クラッチハウジングアセンブリ	1	25,700
5KE-16357-00	ロッド, プッシュ 2	1	4,930
5KE-16381-00	プッシュレバーコンプ	1	4,060
5KE-17131-30	ギア, サードピニオン	1	5,220
5KE-17161-30	ギア, シックスピニオン	1	4,300
5KE-17211-20	ギア, ファスト ホイール (34T)	1	9,610
5KE-17231-10	ギア, サードホイール (26T)	1	9,400
5KE-17241-10	ギア, フォースホイール	1	6,500
5KE-17261-30	ギア, シックスホイール	1	4,030
5KE-17411-20	アクスル, メイン (18T)	1	10,200
5KE-17421-00	アクスル, ドライブ	1	10,800
5KE-18101-00	シフトシャフトアセンブリ	1	4,420
5KE-18115-00	ロッド, シフト	1	970
5KE-18172-00	ガイド, シフト	1	1,360
5KE-18511-00	フォーク, シフト 1	1	3,390
5KE-18512-00	フォーク, シフト 2	1	3,390
5KE-18513-00	フォーク, シフト 3	1	3,390
5KE-18535-00	バー, シフトフォークガイド 2	1	540
5KE-18541-00	カム, シフト	1	5,960
5KE-21110-01	フレームコンプリート	1	307,000
5KE-2119T-10	スリーブ 2	1	1,440
5KE-21240-01	ボックスコンプリート	1	47,900
5KE-2134T-00	ボルト, タンクフィッティング	1	670
5KE-2134V-00	ブラケット	1	2,570
5KE-2139V-00	フック	1	2,060

部品番号	部品名	包装単位	(円)
5KE-21411-00	ブラケット, エンジン 1	1	1,580
5KE-21419-00	ブラケット, エンジン 2	1	1,580
5KE-21552-10	フェンダ, インナ	1	1,800
5KE-2160A-01	ボックスコンプリート	1	32,100
5KE-2171V-00	ボルト	1	930
5KE-21747-00	ダンパ	1	180
5KE-2217A-00	アーム, リレー	1	20,600
5KE-2217F-00	ロッド, コネクティング 1	1	5,140
5KE-22210-10	リヤクッションアセンブリ	1	63,700
5KE-23102-20	フロントフォークアセンブリ (レフト)	1	68,100
5KE-23103-20	フロントフォークアセンブリ (ライト)	1	68,100
5KE-23110-20	インナチューブコンプリート 1	1	25,600
5KE-23120-20	インナチューブコンプリート 2	1	25,600
5KE-23128-00	ボルト, アクスルホルダ	1	95
5KE-23136-00	チューブ, アウタ (ライト)	1	22,800
5KE-23170-10	シリンダコンプリート, フロントフォーク	1	17,200
5KE-2331W-00	ブラケット, アッパ	1	16,100
5KE-23490-10	ハンドルシミーダンパアセンブリ	1	24,400
5KE-23495-10	ステー, ダンパ	1	4,150
5KE-24110-00-36	フュエルタンクコンプリート	1	134,000
5KE-2411B-00	エンブレム	1	570
5KE-24311-00	パイプ, フュエル 1	1	450
5KE-24312-10	パイプ 2	1	70
5KE-24313-00	パイプ 3	1	200
5KE-24710-00	シングルシートアセンブリ	1	53,500
5KE-24713-00	クッション	1	2,910
5KE-25338-00	キャストホイール, リヤ	1	117,000
5KE-25366-10	クラッチ, ハブ	1	11,000
5KE-25376-00	カラー, ホイール	1	2,780
5KE-25384-00	ワッシャ, ホイール	1	740

部品番号	部品名	包装単位	(円)
5KE-25435-10	ｽﾌﾟﾛｹｯﾄ,ﾄﾞﾘﾌﾞﾝ (35T)	1	8,850
5KE-25436-10	ｽﾌﾟﾛｹｯﾄ,ﾄﾞﾘﾌﾞﾝ (36T)	1	8,850
5KE-25437-10	ｽﾌﾟﾛｹｯﾄ,ﾄﾞﾘﾌﾞﾝ (37T)	1	8,850
5KE-25438-10	ｽﾌﾟﾛｹｯﾄ,ﾄﾞﾘﾌﾞﾝ (38T)	1	8,850
5KE-25439-10	ｽﾌﾟﾛｹｯﾄ,ﾄﾞﾘﾌﾞﾝ (39T)	1	8,850
5KE-25440-10	ｽﾌﾟﾛｹｯﾄ,ﾄﾞﾘﾌﾞﾝ (40T)	1	8,850
5KE-2580T-00	ｷｬﾘﾊﾞｱｾﾝﾌﾞﾘ (ﾚﾌﾄ)	1	34,200
5KE-2580U-00	ｷｬﾘﾊﾞｱｾﾝﾌﾞﾘ (ﾗｲﾄ)	1	34,200
5KE-25818-00	ﾎﾞﾙﾄ,ｷｬﾘﾊﾞ	1	630
5KE-25872-00	ﾎｰｽ,ﾌﾞﾚｰｷ 1	1	4,880
5KE-25873-00	ﾎｰｽ,ﾌﾞﾚｰｷ 2	1	4,880
5KE-25895-00	ﾎｰｽ,ﾘｻﾞｰﾊﾞ	1	390
5KE-25919-00	ｻﾎﾟｰﾄ,ﾊﾟｯﾄﾞ	1	310
5KE-25919-50	ｻﾎﾟｰﾄ,ﾊﾟｯﾄﾞ	1	260
5KE-25924-00	ﾋﾟﾝ,ﾊﾟｯﾄﾞ	1	350
5KE-26311-00	ｹｰﾌﾞﾙ,ｽﾛｯﾄﾙ 1	1	930
5KE-26312-00	ｹｰﾌﾞﾙ,ｽﾛｯﾄﾙ 2	1	810
5KE-26335-00	ｹｰﾌﾞﾙ,ｸﾗｯﾁ	1	1,650
5KE-27211-00	ﾍﾟﾀﾞﾙ,ﾌﾞﾚｰｷ	1	4,110
5KE-28345-00	ﾓｰﾙ 1	1	60
5KE-28350-00	ｶｳﾘﾝｸﾞｱｾﾝﾌﾞﾘ	1	142,000
5KE-28356-01	ｽﾃｰ 1	1	5,060
5KE-2838N-00	ﾀﾞｸﾄ 1	1	25,700
5KE-82590-20	ﾜｲﾔﾊｰﾈｽｱｾﾝﾌﾞﾘ	1	6,170
5KE-83540-01	ﾀｺﾒｰﾀｱｾﾝﾌﾞﾘ	1	24,800
5KE-83553-00	ﾜｲﾔ,ﾘｰﾄﾞ	1	940
5KE-83591-10	ｻｰﾓﾕﾆｯﾄ	1	3,140
5KE-83611-00	ﾊﾟﾈﾙ,ﾒｰﾀ	1	490
5KE-83922-10	ﾚﾊﾞｰ 2	1	12,500
5KE-85501-20	C.D.I.ﾏｸﾞﾈﾄｾｯﾄ	1	95,300

部品番号	部品名	包装単位	(円)
5KE-W0041-00	ｼﾘﾝﾀﾞｷｯﾄ, ﾏｽﾀ	1	9,200
5KE-W0045-00	ﾌﾞﾚｰｷﾊﾟｯﾄﾞｷｯﾄ	1	5,090
5KE-W2587-00	ﾏｽﾀｰｼﾘﾝﾀﾞｻﾌﾞｱｾﾝﾌﾞﾘ	1	26,300
69J-24378-00	ﾊﾟｲﾌﾟ,ｼﾞｮｲﾝﾄ 4	1	260
830-14231-12	ｼﾞｪｯﾄ,ﾒｲﾝ (# 60)	1	950
830-14231-13	ｼﾞｪｯﾄ,ﾒｲﾝ (# 65)	1	910
8CW-18156-00	ｼﾞｮｲﾝﾄ 1	1	1,850
8J0-14251-00	ﾆｯﾌﾟﾙ	1	280
90101-10709	ﾎﾞﾙﾄ,ﾍｷｻｺﾞﾝ	1	220
90105-063A0	ﾎﾞﾙﾄ,ﾌﾗﾝｼﾞ	5	75
90105-10300	ﾎﾞﾙﾄ,ﾌﾗﾝｼﾞ	1	270
90105-10445	ﾎﾞﾙﾄ,ﾌﾗﾝｼﾞ	1	250
90109-05001	ﾎﾞﾙﾄ	1	70
90109-06028	ﾎﾞﾙﾄ	1	60
90109-06029	ﾎﾞﾙﾄ	1	60
90109-06799	ﾎﾞﾙﾄ	1	100
90109-067E6	ﾎﾞﾙﾄ	5	55
90109-08398	ﾎﾞﾙﾄ	1	500
90109-084F1	ﾎﾞﾙﾄ	1	190
90109-084F7	ﾎﾞﾙﾄ	1	190
90109-087F6	ﾎﾞﾙﾄ	1	1,900
90110-08193	ﾎﾞﾙﾄ,ﾍｷｻｺﾞﾝｿｹｯﾄﾍｯﾄﾞ	1	60
90111-06023	ﾎﾞﾙﾄ	1	120
90116-08409	ﾎﾞﾙﾄ,ｽﾀｯﾄﾞ	1	150
90116-08564	ﾎﾞﾙﾄ,ｽﾀｯﾄﾞ	1	85
90119-05239	ﾎﾞﾙﾄ,ｳｲｽﾞﾜｯｼｬ	5	75
90119-06096	ﾎﾞﾙﾄ,ｳｲｽﾞﾜｯｼｬ	5	55
90119-06227	ﾎﾞﾙﾄ,ｳｲｽﾞﾜｯｼｬ	1	85
90123-06007	ﾎﾞﾙﾄ	1	560
90149-05149	ｽｸﾘｭ	1	75

部品番号	部品名	包装単位	(円)
90149-06011	ｽｸﾘｭ	1	80
90150-06021	ｽｸﾘｭ, ﾗｳﾝﾄﾞﾍｯﾄﾞ	5	60
90150-06036	ｽｸﾘｭ, ﾗｳﾝﾄﾞﾍｯﾄﾞ	5	65
90151-05031	ｽｸﾘｭ, ｶｳﾝﾀｻﾝｸ	1	60
90151-06001	ｽｸﾘｭ, ｶｳﾝﾀｻﾝｸ	1	60
90157-05004	ｽｸﾘｭ, ﾊﾟﾝﾍｯﾄﾞ	1	60
90159-06016	ｽｸﾘｭ, ｳｲｽﾞﾜｯｼｬ	1	70
90170-06228	ﾅｯﾄ	1	85
90170-14171	ﾅｯﾄ	1	160
90170-20255	ﾅｯﾄ	1	260
90179-10696	ﾅｯﾄ	1	670
90179-12248	ﾅｯﾄ	1	250
90179-20255	ﾅｯﾄ	1	340
90179-25033	ﾅｯﾄ	1	400
90185-08097	ﾅｯﾄ, ｾﾙﾌﾛｯｷﾝｸﾞ	1	130
90185-18104	ﾅｯﾄ, ｾﾙﾌﾛｯｷﾝｸﾞ	1	700
90201-06043	ﾜｯｼｬ, ﾌﾟﾚｰﾄ	1	85
90201-06380	ﾜｯｼｬ, ﾌﾟﾚｰﾄ	1	80
90201-06571	ﾜｯｼｬ, ﾌﾟﾚｰﾄ	1	85
90201-08403	ﾜｯｼｬ, ﾌﾟﾚｰﾄ	1	75
90201-08512	ﾜｯｼｬ, ﾌﾟﾚｰﾄ	1	110
90201-087F0	ﾜｯｼｬ, ﾌﾟﾚｰﾄ	1	80
90201-08M12	ﾜｯｼｬ, ﾌﾟﾚｰﾄ	1	95
90201-10118	ﾜｯｼｬ, ﾌﾟﾚｰﾄ	5	80
90201-10144	ﾜｯｼｬ, ﾌﾟﾚｰﾄ	1	80
90201-12166	ﾜｯｼｬ, ﾌﾟﾚｰﾄ	1	80
90201-12175	ﾜｯｼｬ, ﾌﾟﾚｰﾄ	1	80
90201-12588	ﾜｯｼｬ, ﾌﾟﾚｰﾄ	1	75
90201-127E1	ﾜｯｼｬ, ﾌﾟﾚｰﾄ	1	85
90201-127J6	ﾜｯｼｬ, ﾌﾟﾚｰﾄ	5	55

部品番号	部品名	包装単位	(円)
90201-14212	ﾜｯｼｬ, ﾌﾟﾚｰﾄ	1	80
90201-154E8	ﾜｯｼｬ, ﾌﾟﾚｰﾄ (1.0T)	1	75
90201-177G4	ﾜｯｼｬ, ﾌﾟﾚｰﾄ	1	75
90201-183E1	ﾜｯｼｬ, ﾌﾟﾚｰﾄ	1	220
90201-183H2	ﾜｯｼｬ, ﾌﾟﾚｰﾄ	1	65
90201-20276	ﾜｯｼｬ, ﾌﾟﾚｰﾄ(1.0T)	1	75
90201-206E5	ﾜｯｼｬ, ﾌﾟﾚｰﾄ	1	190
90201-225A4	ﾜｯｼｬ, ﾌﾟﾚｰﾄ (T=1.0)	1	90
90201-253K0	ﾜｯｼｬ, ﾌﾟﾚｰﾄ (T=1.0)	1	60
90201-25526	ﾜｯｼｬ, ﾌﾟﾚｰﾄ (T2.0)	1	130
90201-256E4	ﾜｯｼｬ, ﾌﾟﾚｰﾄ (T=1.5)	1	190
90201-256E6	ﾜｯｼｬ, ﾌﾟﾚｰﾄ (T=0.9)	1	190
90202-05193	ﾜｯｼｬ, ﾌﾟﾚｰﾄ	1	70
90202-08022	ﾜｯｼｬ, ﾌﾟﾚｰﾄ	1	85
90209-22082	ﾜｯｼｬ (0.5T)	1	85
90215-14204	ﾜｯｼｬ, ﾛｯｸ	1	95
90215-20212	ﾜｯｼｬ, ﾛｯｸ	1	110
90215-21121	ﾜｯｼｬ, ﾛｯｸ	1	160
90267-32018	ﾘﾍﾞｯﾄ, ﾌﾞﾗｲﾝﾄﾞ	5	60
90267-48147	ﾘﾍﾞｯﾄ, ﾌﾞﾗｲﾝﾄﾞ	1	70
90280-04001	ｷｰ, ｳｯﾄﾞﾗﾌ	1	500
90338-06041	ﾌﾟﾗｸﾞ	1	260
90338-18266	ﾌﾟﾗｸﾞ	1	95
90340-12144	ﾌﾟﾗｸﾞ, ｽﾄﾚｲﾄｽｸﾘｭ	1	520
90340-18101	ﾌﾟﾗｸﾞ, ｽﾄﾚｲﾄｽｸﾘｭ	1	240
90380-08192	ﾌﾞｯｼｭ, ｿﾘｯﾄﾞ	1	820
90383-12013	ﾌﾞｯｼｭ, ﾌｫｰﾑﾄﾞ	1	150
90387-063E6	ｶﾗｰ	1	160
90387-066N1	ｶﾗｰ	1	170
90387-06737	ｶﾗｰ	1	150

部品番号	部品名	包装単位	(円)
90387-081F5	ｶﾗｰ	1	250
90387-084Y3	ｶﾗｰ	1	220
90387-124Y8	ｶﾗｰ	1	1,650
90387-127V3	ｶﾗｰ	1	650
90387-176R1	ｶﾗｰ	1	500
90387-25001	ｶﾗｰ	1	1,530
90401-10160	ﾎﾞﾙﾄ, ﾕﾆｵﾝ	1	230
90401-10168	ﾎﾞﾙﾄ, ﾕﾆｵﾝ	1	95
90430-06166	ｶﾞｽｹｯﾄ	5	75
90430-08020	ｶﾞｽｹｯﾄ	5	60
90430-12202	ｶﾞｽｹｯﾄ	1	65
90445-09304	ﾎｰｽ (L310)	1	160
90445-093H5	ﾎｰｽ (L330)	1	250
90446-17346	ﾎｰｽ <DM>	5	60
90450-40009	ﾎｰｽｸﾗﾝﾌﾟｱｾﾝﾌﾞﾘ	1	250
90460-20190	ｸﾗﾝﾌﾟ, ﾎｰｽ	1	290
90460-52210	ｸﾗﾝﾌﾟ, ﾎｰｽ	1	330
90464-12089	ｸﾗﾝﾌﾟ	1	60
90464-13077	ｸﾗﾝﾌﾟ	1	60
90464-16115	ｸﾗﾝﾌﾟ	5	60
90464-18246	ｸﾗﾝﾌﾟ	1	65
90464-25160	ｸﾗﾝﾌﾟ	1	160
90464-26114	ｸﾗﾝﾌﾟ	1	85
90465-10098	ｸﾗﾝﾌﾟ	1	70
90465-13152	ｸﾗﾝﾌﾟ	1	55
90465-13275	ｸﾗﾝﾌﾟ	1	150
90467-09006	ｸﾘｯﾌﾟ	1	75
90467-10008	ｸﾘｯﾌﾟ	5	70
90467-11044	ｸﾘｯﾌﾟ	1	60
90467-14057	ｸﾘｯﾌﾟ	1	95

部品番号	部品名	包装単位	(円)
90468-10050	ｸﾘｯﾌﾟ	5	70
90480-13163	ｸﾞﾛﾒｯﾄ	1	85
90480-13197	ｸﾞﾛﾒｯﾄ	1	75
90480-14023	ｸﾞﾛﾒｯﾄ	5	90
90480-14153	ｸﾞﾛﾒｯﾄ	1	75
90480-14585	ｸﾞﾛﾒｯﾄ	1	85
90480-15363	ｸﾞﾛﾒｯﾄ	1	110
90480-18276	ｸﾞﾛﾒｯﾄ	1	80
90480-18525	ｸﾞﾛﾒｯﾄ	1	190
90480-20389	ｸﾞﾛﾒｯﾄ	1	310
90480-25482	ｸﾞﾛﾒｯﾄ	5	95
90501-052G5	ｽﾌﾟﾘﾝｸﾞ, ｺﾝﾌﾟﾚｯｼｮﾝ	5	60
90501-230A5	ｽﾌﾟﾘﾝｸﾞ, ｺﾝﾌﾟﾚｯｼｮﾝ	1	95
90506-20007	ｽﾌﾟﾘﾝｸﾞ, ﾃﾝｼｮﾝ	1	210
90508-121A2	ｽﾌﾟﾘﾝｸﾞ, ﾄｰｼｮﾝ	1	75
90508-231A5	ｽﾌﾟﾘﾝｸﾞ, ﾄｰｼｮﾝ	1	140
90508-29742	ｽﾌﾟﾘﾝｸﾞ, ﾄｰｼｮﾝ	1	130
90560-12075	ｽﾍﾟｰｻ	1	230
90560-12361	ｽﾍﾟｰｻ	1	90
91314-06016	ﾎﾞﾙﾄ	1	70
91314-06020	ﾎﾞﾙﾄ	1	70
91314-06035	ﾎﾞﾙﾄ	1	70
91314-08035	ﾎﾞﾙﾄ	1	100
91317-05010	ﾎﾞﾙﾄ	1	80
91317-05012	ﾎﾞﾙﾄ	1	80
91317-05020	ﾎﾞﾙﾄ	1	80
91317-05025	ﾎﾞﾙﾄ	1	80
91317-06020	ﾎﾞﾙﾄ	1	75
91317-06025	ﾎﾞﾙﾄ	1	55
91317-06030	ﾎﾞﾙﾄ	1	75

部品番号	部品名	包装単位	(円)
91317-08035	ﾎﾞﾙﾄ	1	110
91317-10016	ﾎﾞﾙﾄ	1	60
91318-06014	ﾎﾞﾙﾄ	1	60
91380-06025	ﾎﾞﾙﾄ	1	60
91401-16012	ﾋﾟﾝ, ｺｯﾀﾟ	5	80
91401-25030	ﾋﾟﾝ, ｺｯﾀﾟ	5	60
91A20-05020	ﾁｭｰﾌﾞ, ﾌﾚｷｼﾌﾞﾙﾋﾞﾆｰﾙ	1	80
91A20-05065	ﾁｭｰﾌﾞ, ﾌﾚｷｼﾌﾞﾙﾋﾞﾆｰﾙ	1	220
92017-06020	ﾎﾞﾙﾄ, ﾎﾞﾀﾝﾍｯﾄﾞ	1	80
92017-08020	ﾎﾞﾙﾄ, ﾎﾞﾀﾝﾍｯﾄﾞ	1	90
92017-08025	ﾎﾞﾙﾄ, ﾎﾞﾀﾝﾍｯﾄﾞ	1	75
92901-04600	ﾜｯｼｬ, ﾌﾟﾚｰﾄ	5	55
92902-04100	ﾜｯｼｬ, ｽﾌﾟﾘﾝｸﾞ	5	55
92907-03100	ﾜｯｼｬ	1	60
92907-04200	ﾜｯｼｬ	1	60
92907-05100	ﾜｯｼｬ, ｽﾌﾟﾘﾝｸﾞ	1	55
92907-05600	ﾜｯｼｬ, ﾌﾟﾚｰﾄ	1	55
92907-06100	ﾜｯｼｬ	5	55
92907-06200	ﾜｯｼｬ, ﾌﾟﾚｰﾝ	1	55
92907-06600	ﾜｯｼｬ, ﾌﾟﾚｰﾄ	1	55
92907-18200	ﾜｯｼｬ	1	90
93101-12126	ｵｲﾙｼｰﾙ	1	65
93101-56095	ｵｲﾙｼｰﾙ	1	980
93102-12224	ｵｲﾙｼｰﾙ	1	230
93102-25438	ｵｲﾙｼｰﾙ	1	750
93102-30243	ｵｲﾙｼｰﾙ	1	470
93102-32337	ｵｲﾙｼｰﾙ	1	520
93102-35030	ｵｲﾙｼｰﾙ	1	1,610
93104-08040	ｵｲﾙｼｰﾙ	1	230
93109-11073	ｵｲﾙｼｰﾙ	1	130
93109-12012	ｵｲﾙｼｰﾙ	1	330
93210-04279	O-ﾘﾝｸﾞ	1	75
93210-06001	O-ﾘﾝｸﾞ	1	70
93210-09165	O-ﾘﾝｸﾞ	1	90
93210-15620	O-ﾘﾝｸﾞ	1	150
93210-19758	O-ﾘﾝｸﾞ	5	55
93210-21190	O-ﾘﾝｸﾞ	5	85
93210-22164	O-ﾘﾝｸﾞ	1	180
93210-28543	O-ﾘﾝｸﾞ	5	60
93210-42482	O-ﾘﾝｸﾞ	1	100
93210-42728	O-ﾘﾝｸﾞ	1	330
93210-63442	O-ﾘﾝｸﾞ	1	220
93210-88696	O-ﾘﾝｸﾞ	1	160
93306-00442	ﾍﾞｱﾘﾝｸﾞ	1	1,030
93306-00521	ﾍﾞｱﾘﾝｸﾞ	1	850
93306-20470	ﾍﾞｱﾘﾝｸﾞ	1	1,130
93306-20526	ﾍﾞｱﾘﾝｸﾞ (B6205)	1	1,200
93306-20574	ﾍﾞｱﾘﾝｸﾞ	1	1,130
93306-30316	ﾍﾞｱﾘﾝｸﾞ	1	730
93306-30572	ﾍﾞｱﾘﾝｸﾞ	1	2,110
93306-90109	ﾍﾞｱﾘﾝｸﾞ	1	940
93306-90302	ﾍﾞｱﾘﾝｸﾞ	1	910
93306-90601	ﾍﾞｱﾘﾝｸﾞ (B6906)	1	1,550
93310-22057	ﾍﾞｱﾘﾝｸﾞ (K20-24X10 S)	1	410
93310-31510	ﾍﾞｱﾘﾝｸﾞ	1	1,330
93310-332J5	ﾍﾞｱﾘﾝｸﾞ	1	1,080
93311-32261	ﾍﾞｱﾘﾝｸﾞ	1	1,000
93315-11206	ﾍﾞｱﾘﾝｸﾞ	1	520
93315-42523	ﾍﾞｱﾘﾝｸﾞ	1	990
93320-21507	ﾍﾞｱﾘﾝｸﾞ	1	1,290

部品番号	部　品　名	包装単位	(円)
93332-00001	ﾍﾞｱﾘﾝｸﾞ	1	1,030
93332-00081	ﾍﾞｱﾘﾝｸﾞ	1	2,420
93342-22516	ﾍﾞｱﾘﾝｸﾞ	1	1,130
93399-999T7	ﾍﾞｱﾘﾝｸﾞ	1	820
93420-30049	ｻｰｸﾘｯﾌﾟ	1	140
93440-08130	ｻｰｸﾘｯﾌﾟ	5	60
93440-25084	ｻｰｸﾘｯﾌﾟ	1	200
93450-16068	ｻｰｸﾘｯﾌﾟ	5	80
93450-21053	ｻｰｸﾘｯﾌﾟ	1	160
93515-32029	ﾎﾞｰﾙ	5	85
93603-12030	ﾋﾟﾝ,ﾀﾞｳｴﾙ	5	70
93604-08071	ﾋﾟﾝ,ﾀﾞｳｴﾙ	5	75
93604-10011	ﾋﾟﾝ,ﾀﾞｳｴﾙ	5	70
93604-26256	ﾋﾟﾝ,ﾀﾞｳｴﾙ	5	60
93606-12019	ﾋﾟﾝ,ﾀﾞｳｴﾙ	5	95
93834-14178	ｽﾌﾟﾛｹｯﾄ,ﾄﾞﾗｲﾌﾞ (14T)	1	2,260
93834-15079	ｽﾌﾟﾛｹｯﾄ,ﾄﾞﾗｲﾌﾞ (15T)	1	2,260
93834-16104	ｽﾌﾟﾛｹｯﾄ,ﾄﾞﾗｲﾌﾞ (16T)	1	2,260
93900-00031	ﾊﾞﾙﾌﾞ,ﾘﾑ	1	410
94112-1713L	ﾀｲﾔ (120/60 ZR17 KR106)	1	時価*
94116-1713M	ﾀｲﾔ (165/55 ZR17 KR108)	1	時価*
94561-62110	ﾁｪｰﾝ (RKGB520TRU 110L)	1	13,900
94561-62114	ﾁｪｰﾝ (RKGB520TRU 114L)	1	14,400
94661-62031	ｼﾞｮｲﾝﾄ,ﾁｪﾝ	1	210
94709-00374	ﾌﾟﾗｸﾞ,ｽﾊﾟｰｸ (R6179A-105P)	1	時価*
95027-06012	ﾎﾞﾙﾄ,ﾌﾗﾝｼﾞ	1	55
95027-06014	ﾎﾞﾙﾄ,ﾌﾗﾝｼﾞ	1	55
95027-06016	ﾎﾞﾙﾄ,ﾌﾗﾝｼﾞ	1	60
95027-06020	ﾎﾞﾙﾄ,ﾌﾗﾝｼﾞ	1	55
95027-06025	ﾎﾞﾙﾄ,ﾌﾗﾝｼﾞ	1	60

部品番号	部　品　名	包装単位	(円)
95027-06030	ﾎﾞﾙﾄ,ﾌﾗﾝｼﾞ	1	60
95027-08020	ﾎﾞﾙﾄ,ﾌﾗﾝｼﾞ	1	60
95027-08030	ﾎﾞﾙﾄ,ﾌﾗﾝｼﾞ	1	90
95304-06700	ﾅｯﾄ	1	55
95307-06600	ﾅｯﾄ	1	55
95307-08700	ﾅｯﾄ	1	55
95606-06100	ﾅｯﾄ,U	1	55
95607-04100	ﾅｯﾄ,U	1	90
95607-06100	ﾅｯﾄ,U	1	95
95607-06200	ﾅｯﾄ,ｾﾙﾌﾛｯｷﾝｸﾞ	1	85
95607-08100	ﾅｯﾄ,U	1	150
95607-10200	ﾅｯﾄ,ｾﾙﾌﾛｯｷﾝｸﾞ	1	260
95617-06100	ﾅｯﾄ,U	1	55
95707-08500	ﾅｯﾄ,ﾌﾗﾝｼﾞ	1	55
95827-06010	ﾎﾞﾙﾄ,ﾌﾗﾝｼﾞ	1	60
95827-06025	ﾎﾞﾙﾄ,ﾌﾗﾝｼﾞ	1	80
95827-06045	ﾎﾞﾙﾄ,ﾌﾗﾝｼﾞ	1	80
95827-08035	ﾎﾞﾙﾄ,ﾌﾗﾝｼﾞ	1	85
95827-10045	ﾎﾞﾙﾄ,ﾌﾗﾝｼﾞ	1	140
95827-10060	ﾎﾞﾙﾄ,ﾌﾗﾝｼﾞ	1	130
97007-05020	ﾎﾞﾙﾄ	1	70
97007-06020	ﾎﾞﾙﾄ	1	55
97017-06020	ﾎﾞﾙﾄ	1	55
97027-06020	ﾎﾞﾙﾄ	1	60
97780-40110	ｽﾀﾘｭ,ﾀｯﾋﾟﾝｸﾞ	10	60
97801-03008	ｽﾀﾘｭ,ﾊﾞﾝﾍﾟｯﾄﾞ	1	75
98507-03006	ｽﾀﾘｭ,ﾊﾞﾝﾍﾟｯﾄﾞ	1	60
98507-04008	ｽﾀﾘｭ,ﾊﾞﾝﾍﾟｯﾄﾞ	1	60
98507-04014	ｽﾀﾘｭ,ﾊﾞﾝﾍﾟｯﾄﾞ	1	55
98507-05008	ｽﾀﾘｭ,ﾊﾞﾝﾍﾟｯﾄﾞ	1	55

メーカー希望小売価格表

部品番号	部品名	包装単位	(円)
98507-05014	ｽｸﾘｭ,ﾊﾞﾝﾍｯﾄﾞ	1	60
98507-06010	ｽｸﾘｭ,ﾊﾞﾝﾍｯﾄﾞ	1	55
98507-06018	ｽｸﾘｭ,ﾊﾞﾝﾍｯﾄﾞ	1	60
98507-06020	ｽｸﾘｭ,ﾊﾞﾝﾍｯﾄﾞ	1	75
98511-04012	ｽｸﾘｭ,ﾊﾞﾝﾍｯﾄﾞ	1	55
98580-06020	ｽｸﾘｭ,ﾊﾞﾝﾍｯﾄﾞ	5	90
98907-04010	ｽｸﾘｭ,ﾊﾟｲﾝﾄﾞ	1	60
98907-05008	ｽｸﾘｭ,ﾊﾟｲﾝﾄﾞ	1	60
98907-05020	ｽｸﾘｭ,ﾊﾟｲﾝﾄﾞ	1	60
99009-12400	ｻｰｸﾘｯﾌﾟ	1	85
99009-17400	ｻｰｸﾘｯﾌﾟ	1	90
99009-20400	ｻｰｸﾘｯﾌﾟ	5	90
99247-00100	ｴﾝﾌﾞﾚﾑ,YAMAHA	1	370
99247-00280	ｴﾝﾌﾞﾚﾑ,YAMAHA	1	520
99510-10114	ﾋﾟﾝ,ﾀﾞｳｴﾙ	5	90
99530-10014	ﾋﾟﾝ,ﾀﾞｳｴﾙ	1	80

部品番号	部品名	包装単位	(円)